RECYCLE COMMUNICATION ECO GIBOKU 環境整備資材

登録商標

エコギ木 Vol 2

新製品特許出願中
塩害対策防護柵
P11掲載

図面集はホームページより
http://www.yamamu.com

「エコギ木」は
エコマーク認定商品です。

ちきゅうにやさしい
プラスチックの再利用

（エコマーク認定番号 06131045）

ヤマム株式会社

人にやさしく…
地球にやさしい

エコギ木は
自然と共生できる
環境整備資材です。

エコギ木

公園緑地整備などの外構資材として、
エコギ木は安全性と美観性、その両面の機能を備えた
プラスチック製擬木です。
天然木に近い風合いから、自然と調和し景観を美しく
演出いたします。
素材はプラスチック製で、軽量かつ耐久性・施工性に
優れています。

目 次

	頁
横木柵　φ150	P 5～6
横木柵　φ120	P 7～8
格子柵	P 9～10
塩害対策防護柵（NEW）	P 11
ガード柵	P 12
P種フロント柵	P 13～16
土留柵　樹脂杭	P 17～18
土留柵　鋼管杭	P 19～20
チェーン柵・ロープ柵	P 21～22
階段	P 23～26
五連木	P 27～28
案内板・標識柱	P 29～30
ベンチ・テーブル	P 31～32
藤棚	P 33～34
東屋	P 35
ボードウォーク	P 36
遊歩道・橋	P 37～42
製品画像集	P 43～45
エコギ木外柵規格表	P 46

特 長

耐久性
芯材は耐久性に優れた亜鉛メッキ鋼管を使用しているため、耐久性抜群です。

軽　量
コンクリート製に比べて軽量であるため、運搬・施工費等の大幅な軽減が可能です。

強　度
対衝撃性・耐塩害性・耐アルカリ性にも優れており、安全防護柵P種の強度対応品です。

美　観
原木から型取りし、自然木に近い風合いを表現し、また色合いは半永久的に褪色することもありません。

施　工
ボルトナットのジョイント方式のため施工が簡単です。芯材に鋼管の入っていないエコギ木は釘打ち鋸引も可能です。

「エコギ木」はエコマーク認定商品です。
（エコマーク認定番号 06131045）

八ツ橋
1

屋上テーブル・東屋
2

連続式藤棚
3

可動式車止め
4

遊歩道デッキ
5

時計塔

6

階段・手摺・防護柵

7

一段柵　φ150横木柵

G1F-1508-15(20)M

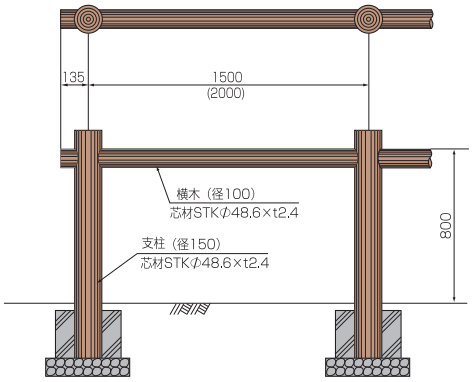

G1F-1509-15(20)M

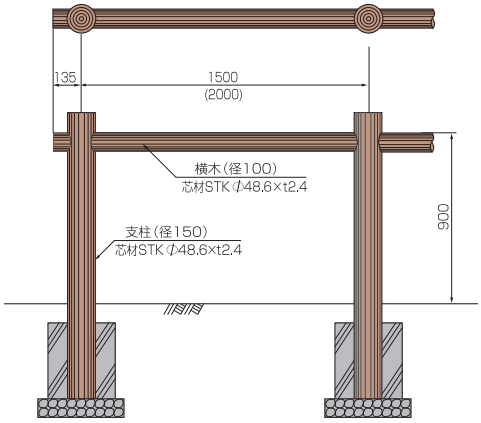

●傾斜用S-5°・10°・15°・20°・25°・30°まで揃えています。

二段柵　φ150横木柵

G2F-1508-15(20)M

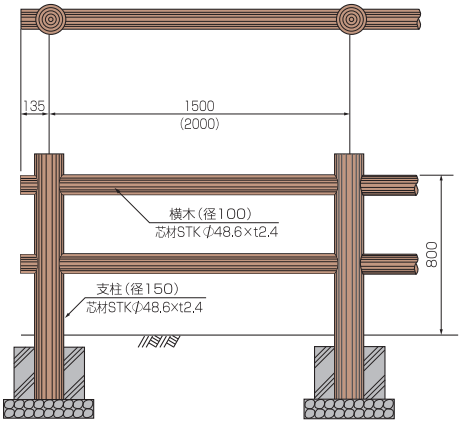

G2F-1509-15(20)M

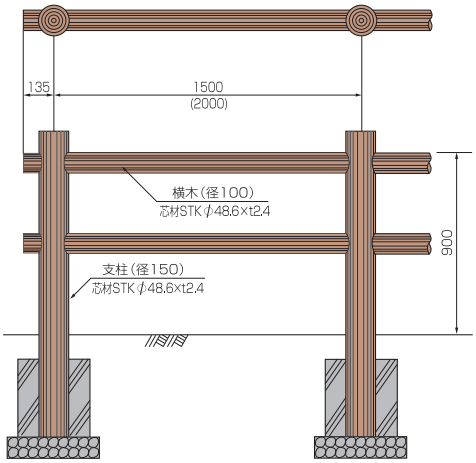

●傾斜用S-5°・10°・15°・20°・25°・30°まで揃えています。

三段柵　φ150横木柵

G3F-1512-15(20)M

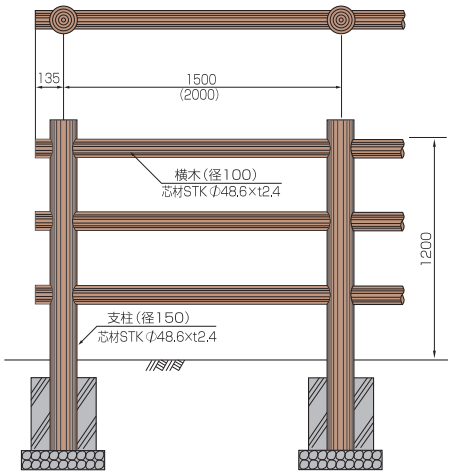

平地部横木取付図

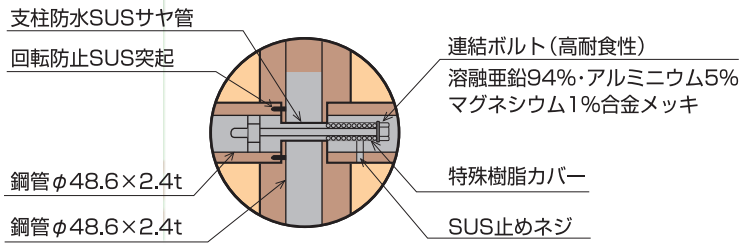

●傾斜用S-5°・10°・15°・20°・25°・30°まで揃えています。

●G1F-150シリーズ

●G2F-150シリーズ

●G3F-150シリーズ

一段柵　φ120二段横木柵

G1F-1207-15(20)M

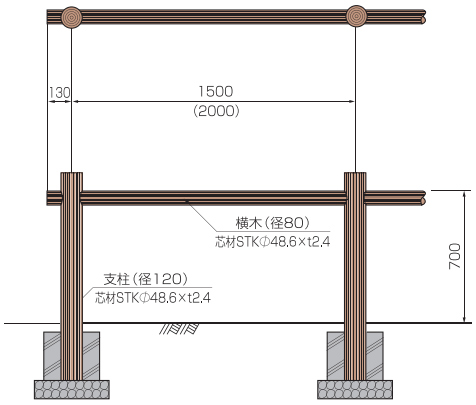

G1F-1208-15(20)M

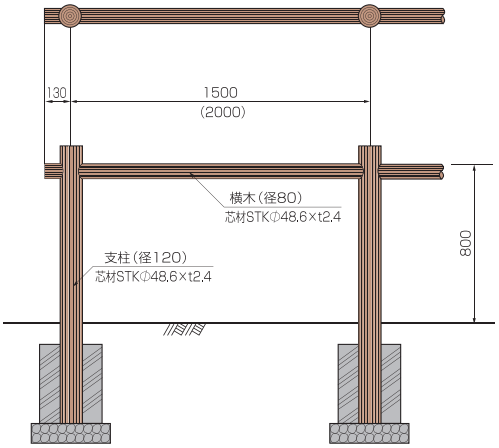

●傾斜用S-5°・10°・15°・20°・25°・30°まで揃えています。

二段柵　φ120二段横木柵

G2F-1207-15(20)M

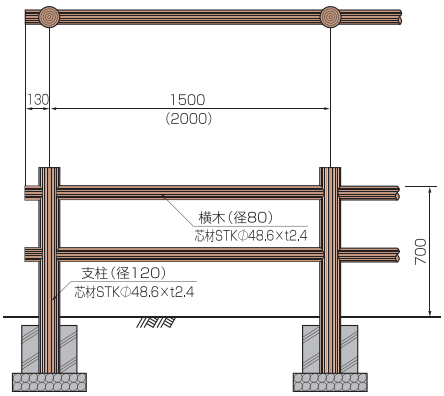

G2F-1208-15(20)M

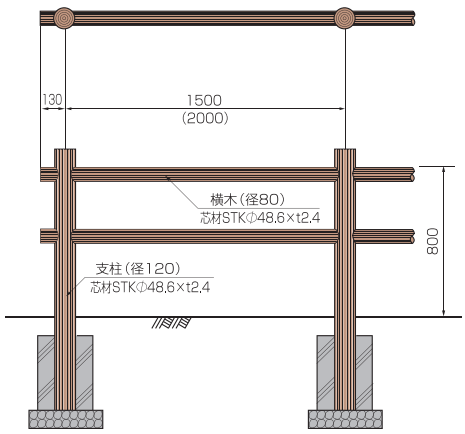

●傾斜用S-5°・10°・15°・20°・25°・30°まで揃えています。

三段柵　φ120二段横木柵

G3F-1211-15(20)M

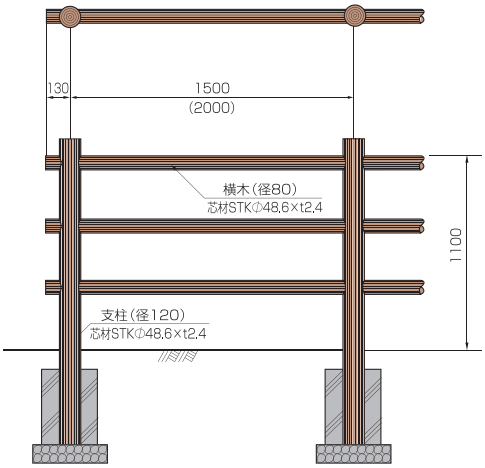

平地部横木取付図

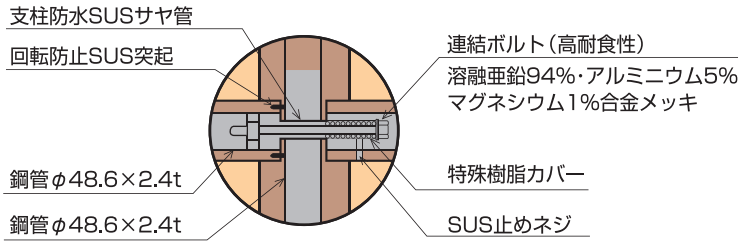

●傾斜用S-5°・10°・15°・20°・25°・30°まで揃えています。

●G1F-120シリーズ

●G2F-120シリーズ

●G3F-120シリーズ

格子柵　φ150二段格子柵

GF9-1511-20M

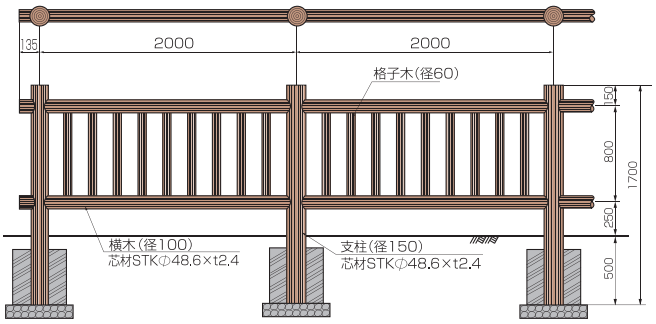

GF6-1511-15M

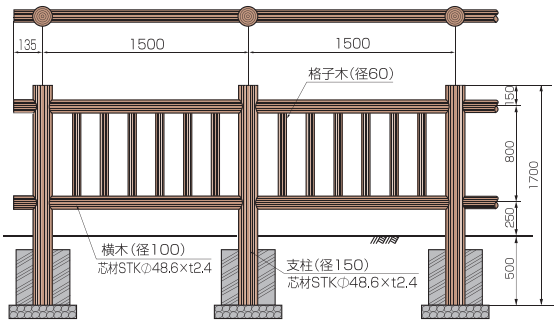

●傾斜用S-5°・10°・15°・20°・25°・30°まで揃えています。

格子柵　φ120二段格子柵

GF9-1211-20M

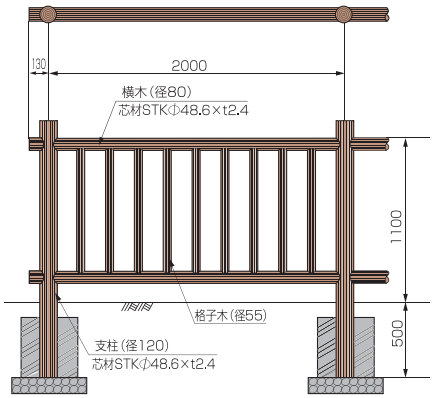

GF7-1211-15M

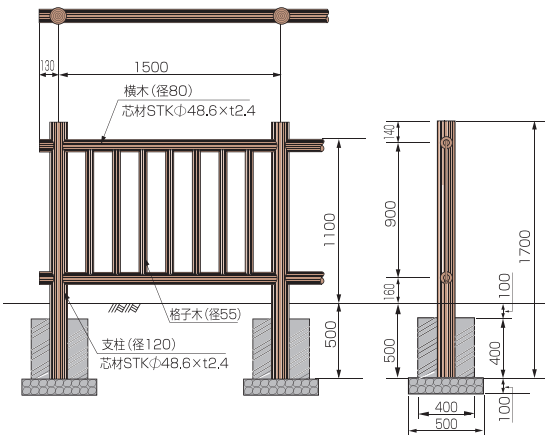

●傾斜用S-5°・10°・15°・20°・25°・30°まで揃えています。

格子柵　φ120三段格子柵

GF9-1211-20M-3

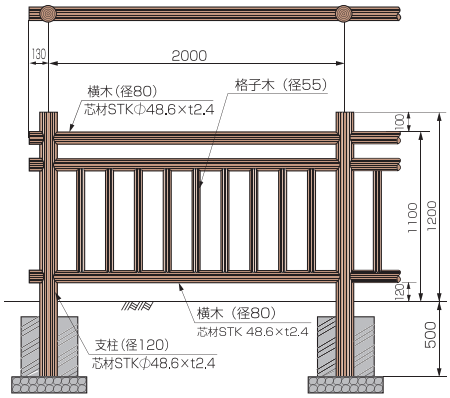

平地部横木取付図

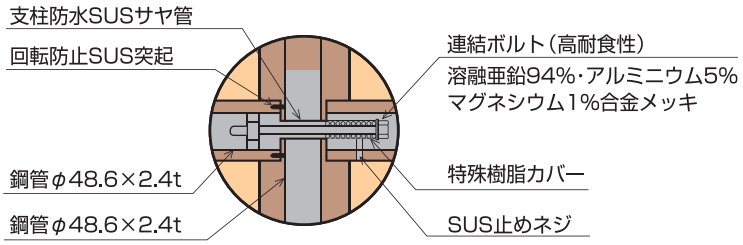

●傾斜用S-5°・10°・15°・20°・25°・30°まで揃えています。

●GF-150-二段格子シリーズ

●GF-120-二段格子シリーズ

●GF-120-三段格子シリーズ

超耐久タイプ water proof

φ150・φ120　（横木柵）（格子柵）

標準スパン対応

Pat.Pend.

・「エコギ木」外柵シリーズに、画期的な塩害対策防護柵が加わりました。
・SUSサヤ管によって、支柱ボルト孔から鋼管内部への水の浸入を防ぎつつ、接続部は、横木の収縮に順応する防水ブーツによって横木内部への水の浸入を防ぎます。
・格子柵においては、横木と縦格子の嵌合部に特殊防水パッキンを採用することで、縦格子内部への水の浸入を防ぎます。
・耐久性、コストメリットに優れた製品で、沿岸地での美しい景観を演出致します。

塩害措置詳細図

断面図

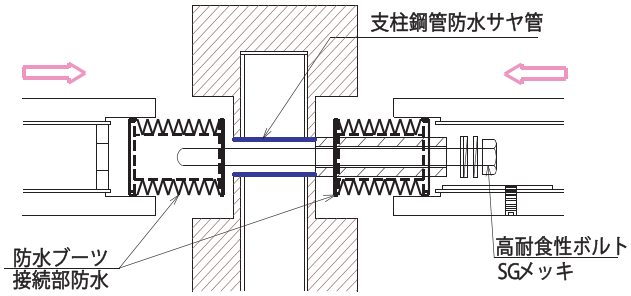

平面図

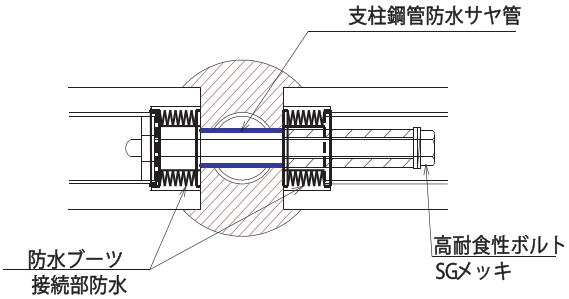

SGメッキボルト耐食性試験結果

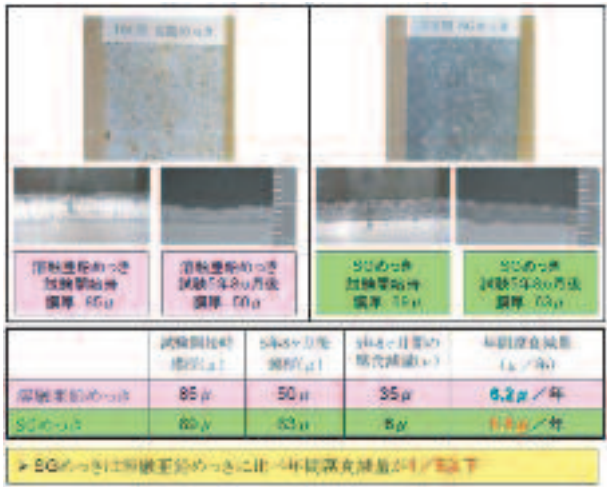

溶融亜鉛めっき	85μ	50μ	35μ	6.2μ／年
SGめっき	80μ	53μ	8μ	[illegible]／年

▶SGめっきは溶融亜鉛めっきに比べ年間腐食減量が[illegible]／年低下

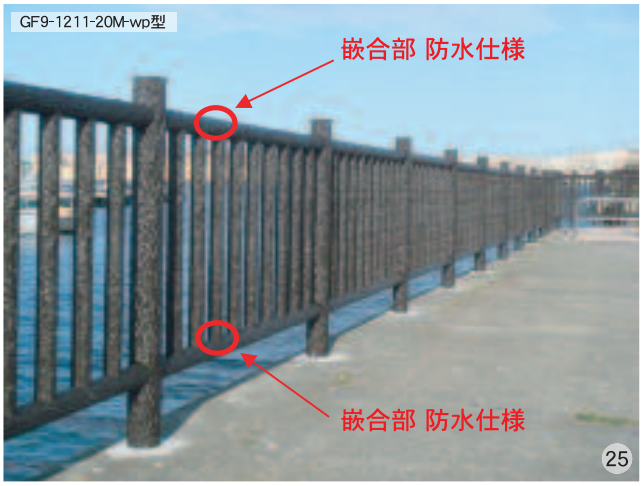

路側用（C種）

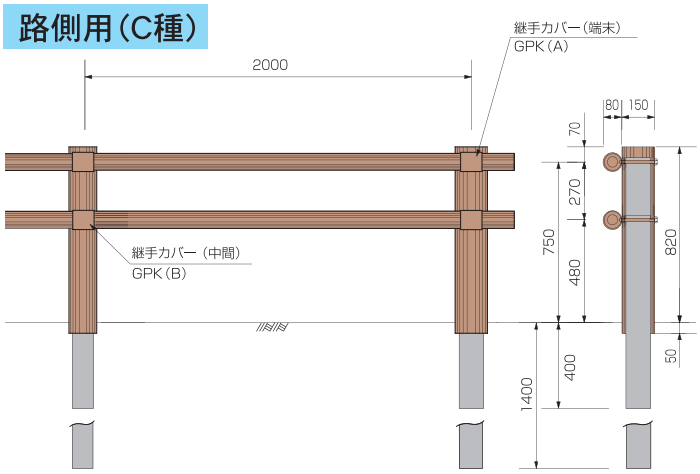

G2P-C-2B（2E）

歩車道境界用（Cp種）

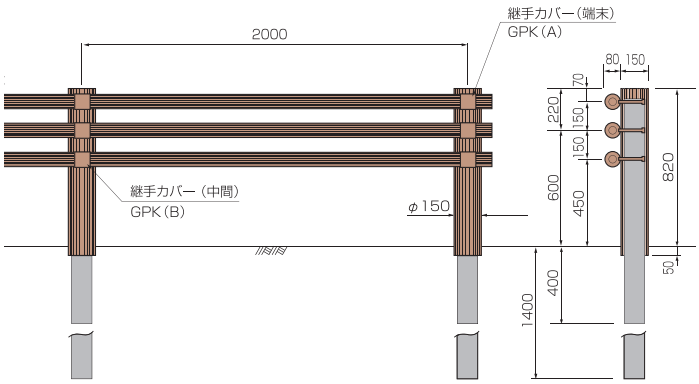

G3P-Cp-2B（2E）

歩車道境界用（Bp種）

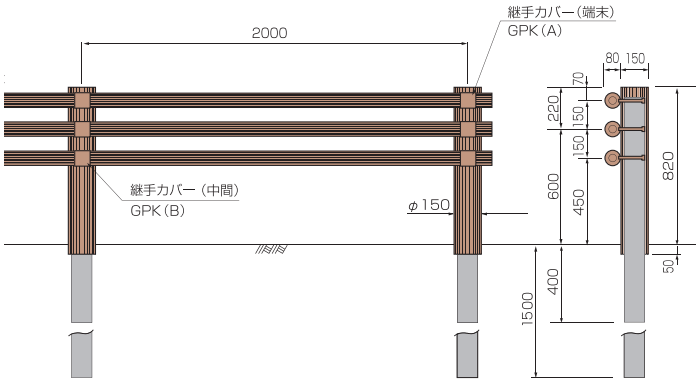

G3P-Bp-2B（2E）

P種フロント柵　横断防止柵

一段

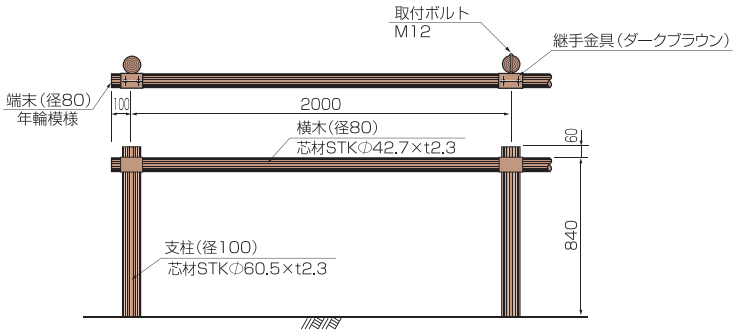

GPF-1008-B1M-C

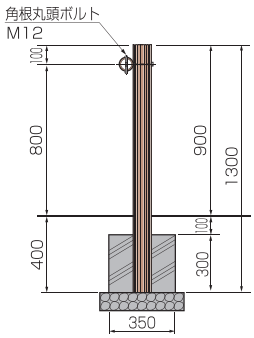

コンクリート基礎式

GPF-1008-B1M-E

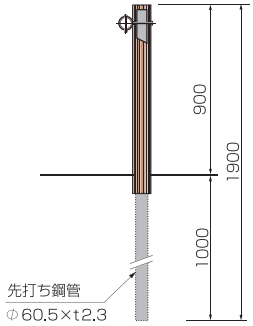

土中打込式

二段

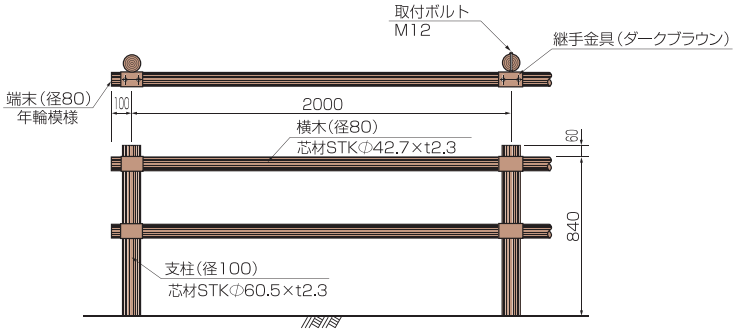

GPF-1008-B2M-C

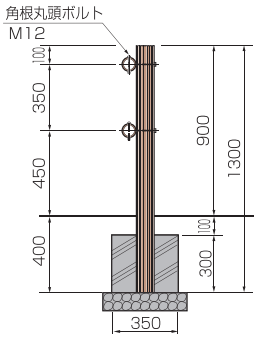

コンクリート基礎式

GPF-1008-B2M-E

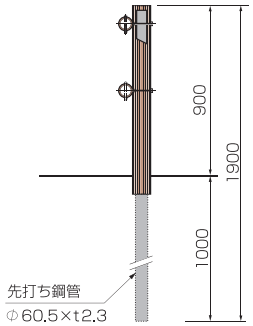

土中打込式

三段

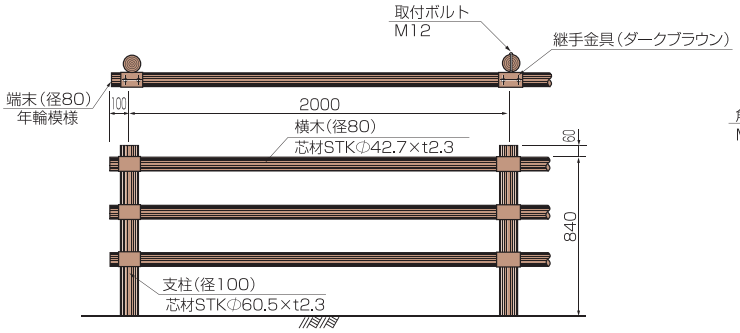

GPF-1008-B3M-C

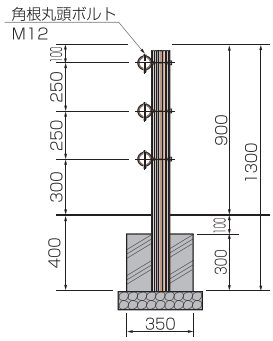

コンクリート基礎式

GPF-1008-B3M-E

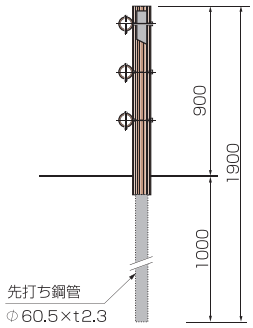

土中打込式

GPF-1008-B1M-E型

30

GPF-1008-B2M-C型

31

GPF-1008-B1M-C型

32

特注品：内90°コーナー金具

33

GPF-1008-B2M-C型

34

フロント格子

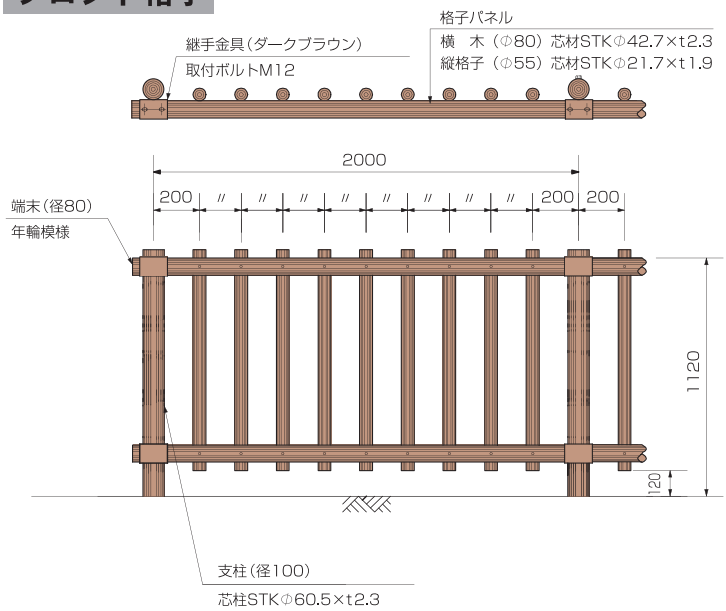

GPF-1011-K9M-C

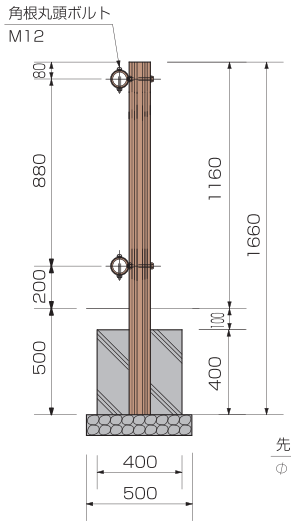

GPF-1011-K9M-E

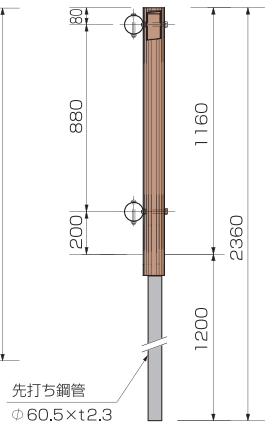

三 段

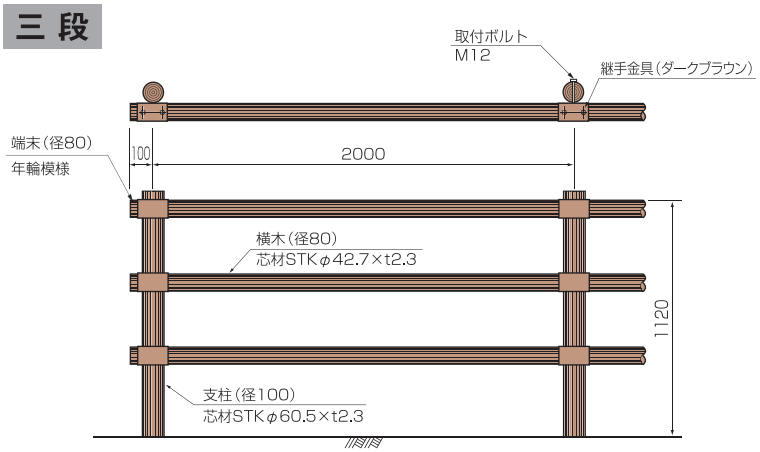

GPF-1011-B3M-C

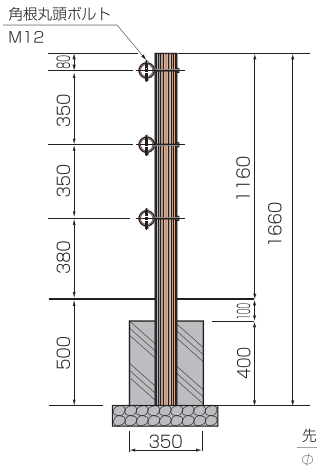

GPF-1011-B3M-E

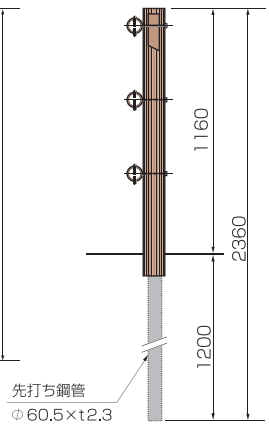

四 段

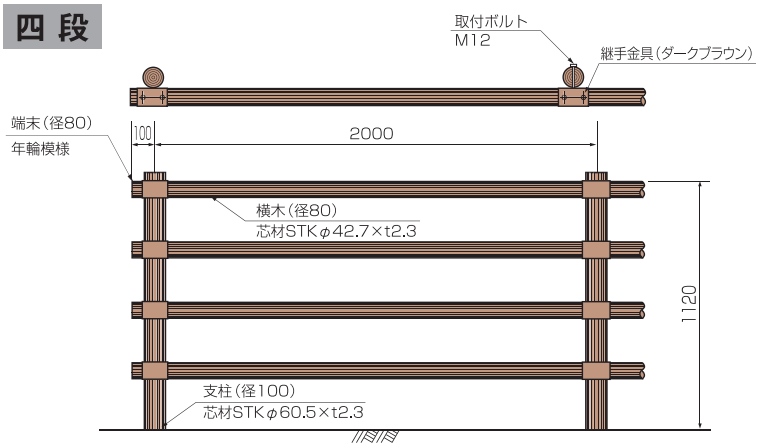

GPF-1011-B4M-C

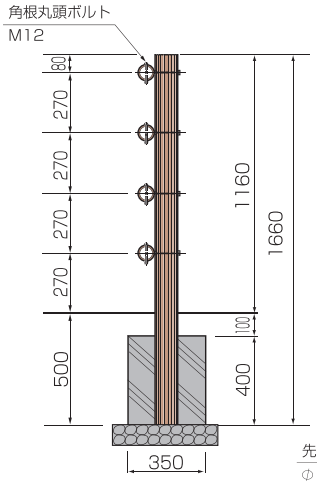

GPF-1011-B4M-E

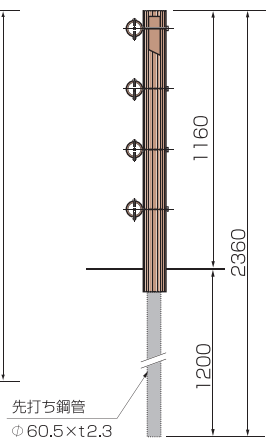

GPF-1011-K9M-C型
35

GPF-1011-K9M-C型
36

GPF-1011-B3M-C型
37

GPF-1011-B4M-C型
自在金具
38

GPF-1011-B3M-E型
39

土留柵　樹脂杭建て込みタイプ

H=200

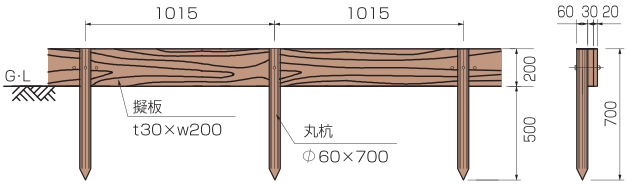

GE-D3002H

H=300

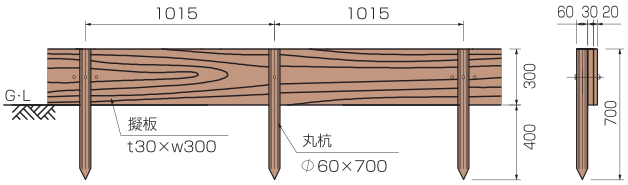

GE-D3003H

H=400

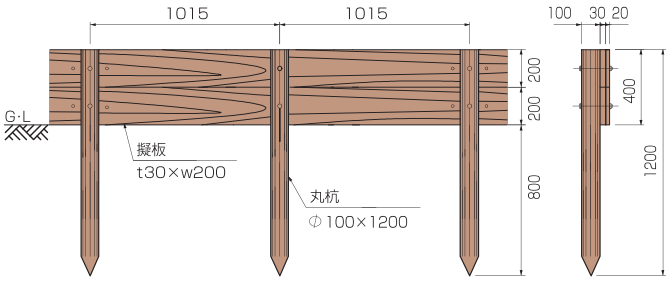

GE-D3004H

H=600

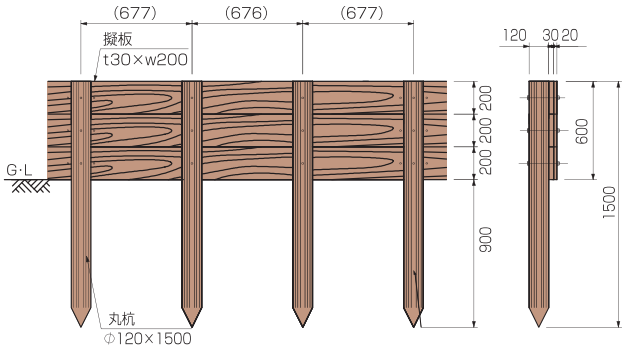

GE-D3006H

H=800

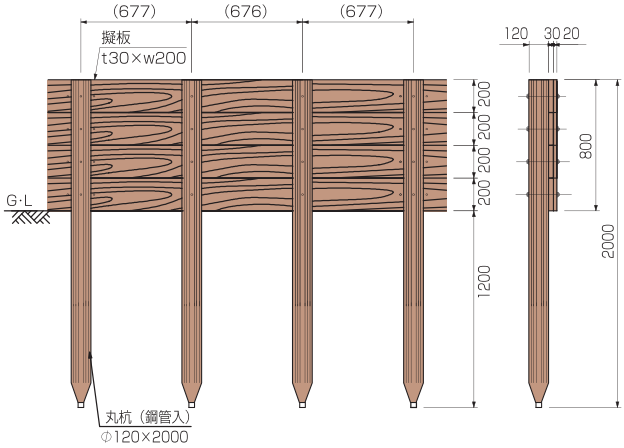

GE-D3008H

つなぎ板詳細図

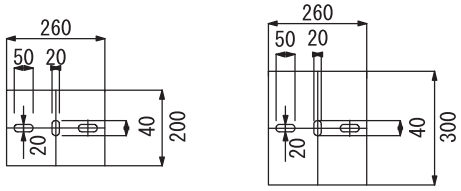

連結部詳細図

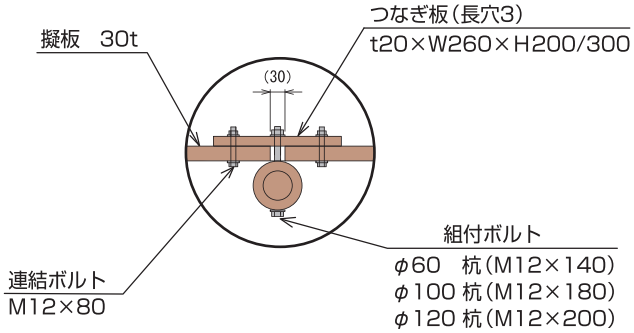

GE-D3002H型
40

GE-D3006H型
41

GE-D3008H型
42

GE-D3006H型
43

GE-D3006H型
44

GE-D3004H型
45

土留柵　鋼管杭タイプ

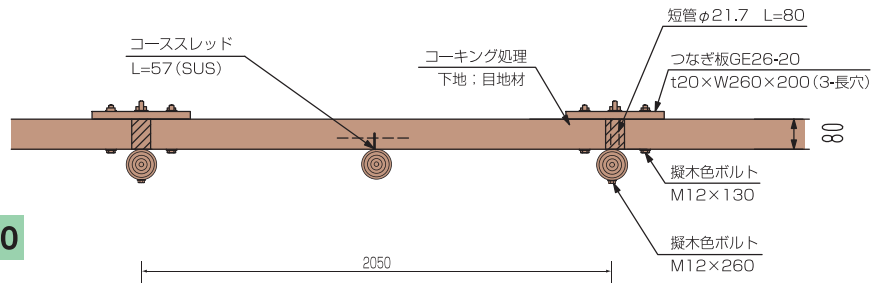

つなぎ板詳細図

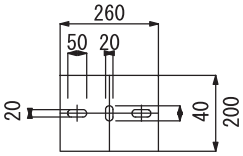

GE-26-20

H=400

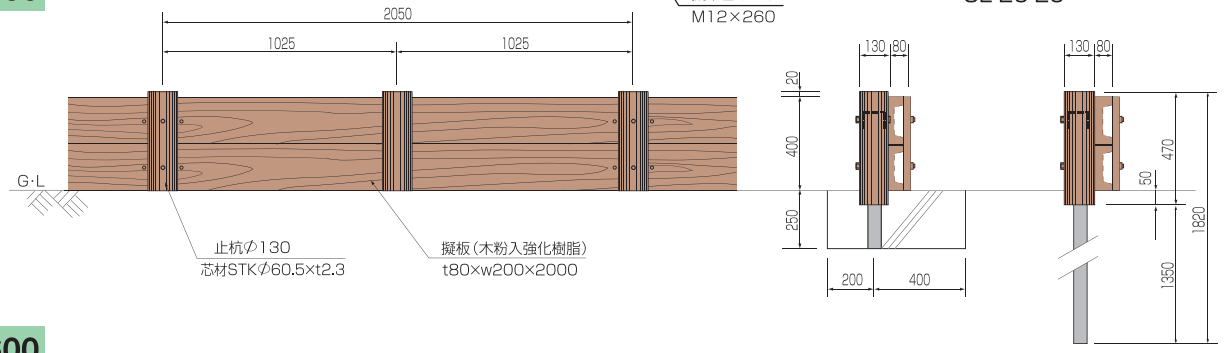

GE-D8004W-20B　GE-D8004E-20B

H=600

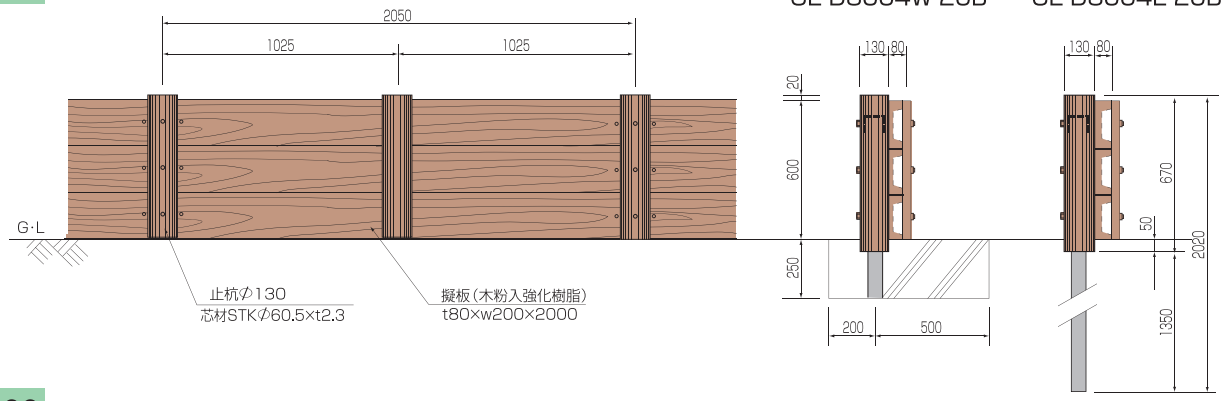

GE-D8006W-20B　GE-D8006E-20B

H=800

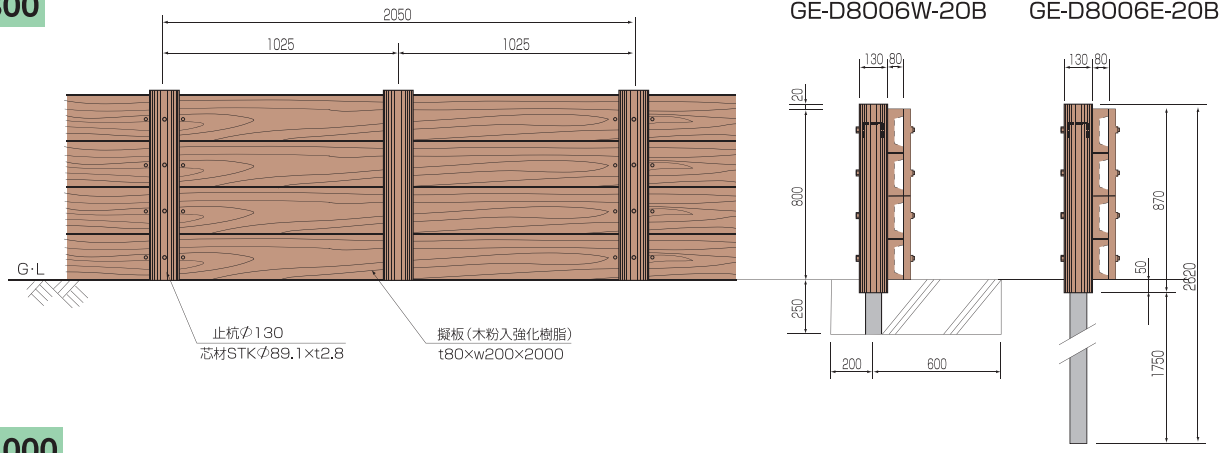

GE-D8008W-20B　GE-D8008E-20B

H=1000

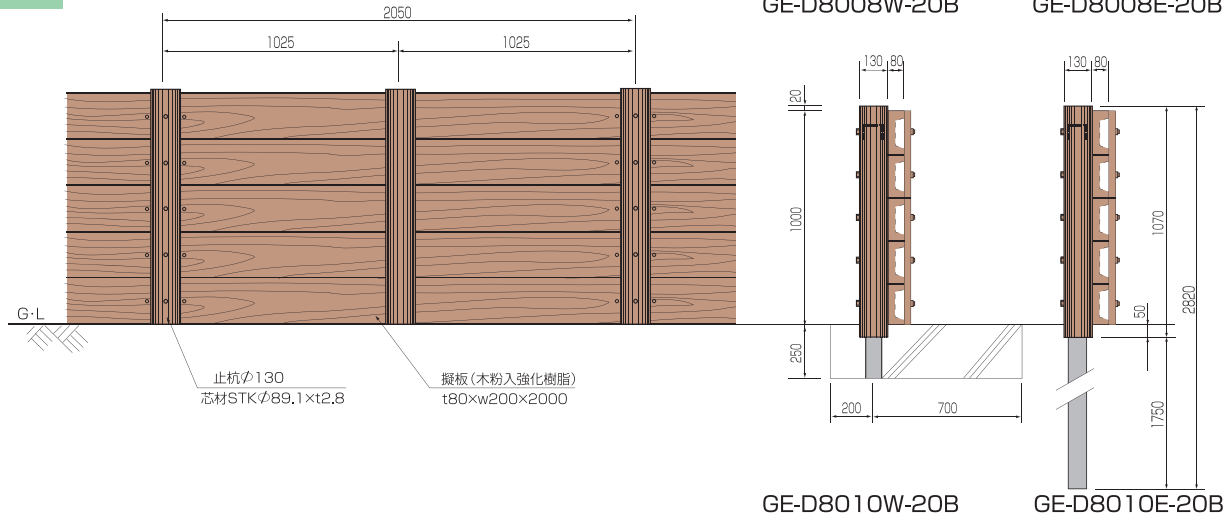

GE-D8010W-20B　GE-D8010E-20B

●GE-80Tシリーズ

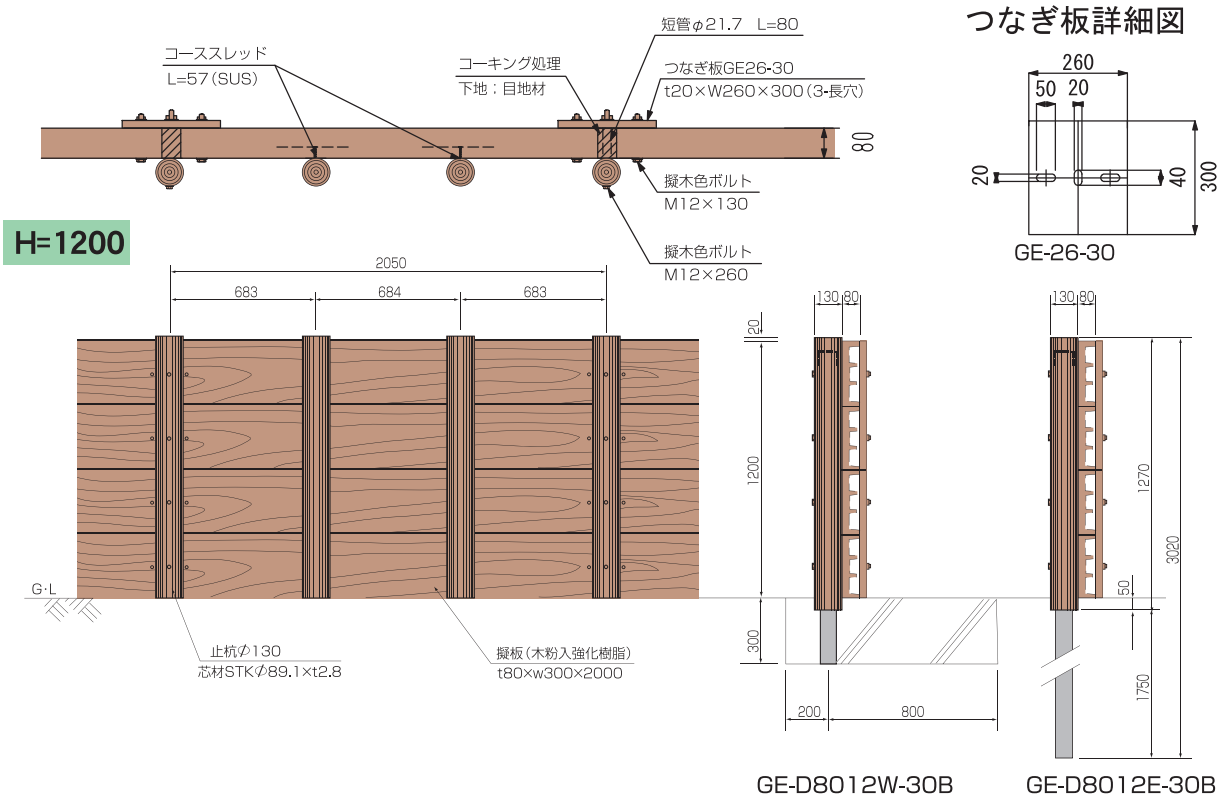
つなぎ板詳細図
短管φ21.7　L=80
コーススレッド
L=57（SUS）
コーキング処理
下地：目地材
つなぎ板GE26-30
t20×W260×300（3-長穴）
80
擬木色ボルト
M12×130
擬木色ボルト
M12×260
H=1200
260
50
20
20
40
300
GE-26-30
2050
683
684
683
G·L
止杭φ130
芯材STKφ89.1×t2.8
擬板（木粉入強化樹脂）
t80×w300×2000
130
80
20
1200
300
200
800
1270
3020
50
1750
GE-D8012W-30B
GE-D8012E-30B

GE-D8010E-20B型
46

GE-D8012E-30B型
47

GE-D8012E-30B型
48

GE-D8010E-20B型
49

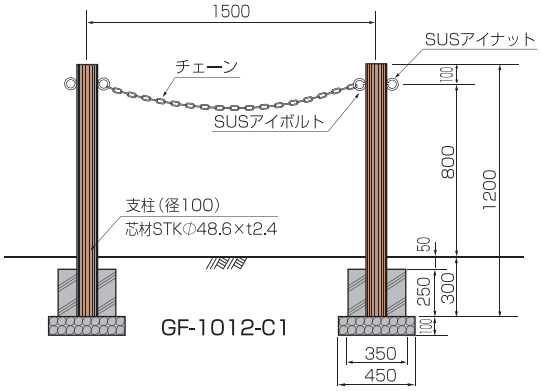

GF-1012-C1

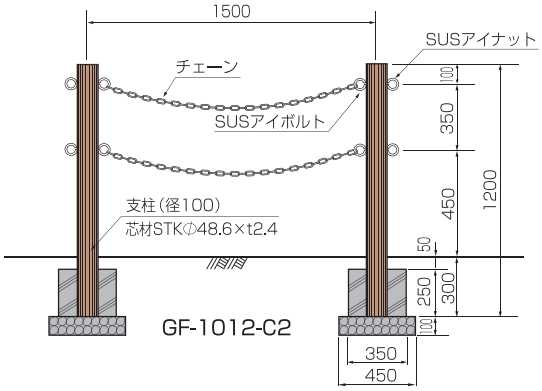

GF-1012-C2

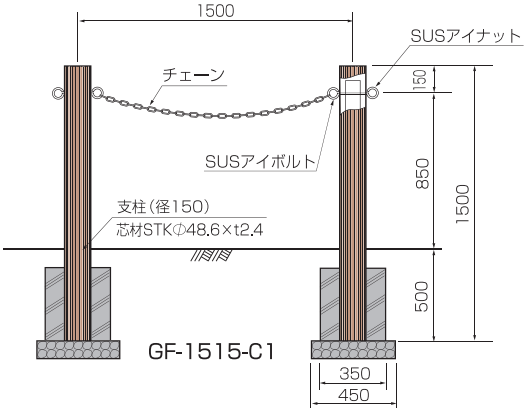

GF-1515-C1

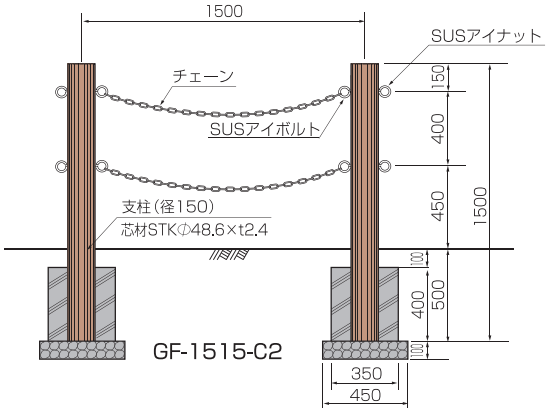

GF-1515-C2

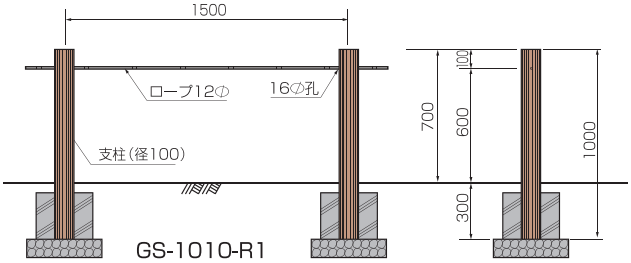

GS-1010-R1

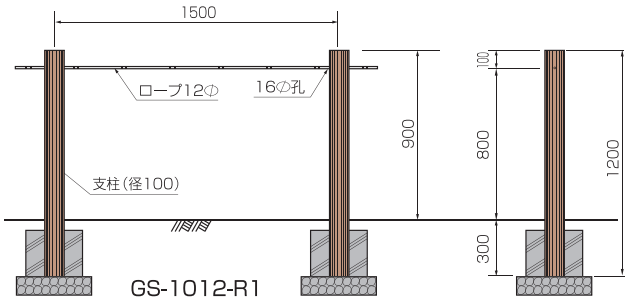

GS-1012-R1

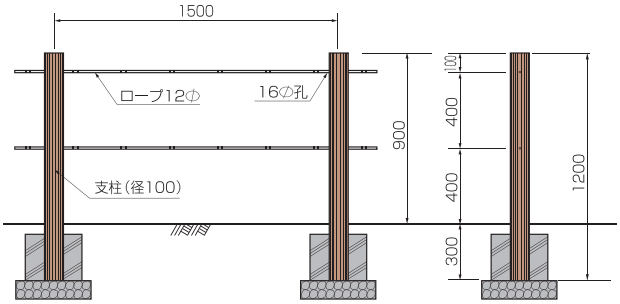

GS-1012-R2

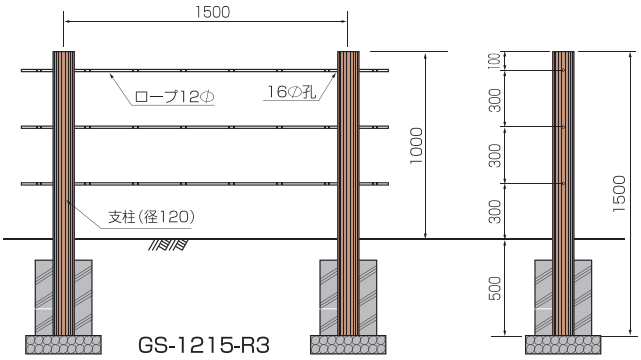

GS-1215-R3

GS-1012-R2型
52

GS-1012-R2型
53

GS-1010-R1型
54

二本組木階段

踏 面 ： 丸 太 仕 様

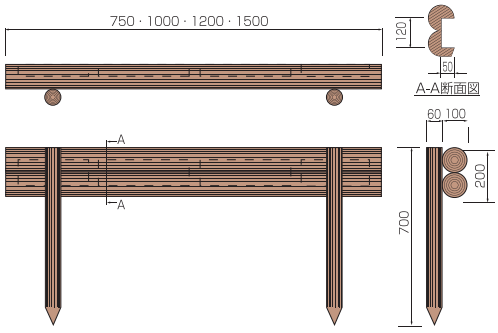

GW-10075-2SP・GW-1010-2SP
GW- 1012-2SP・GW-1015-2SP

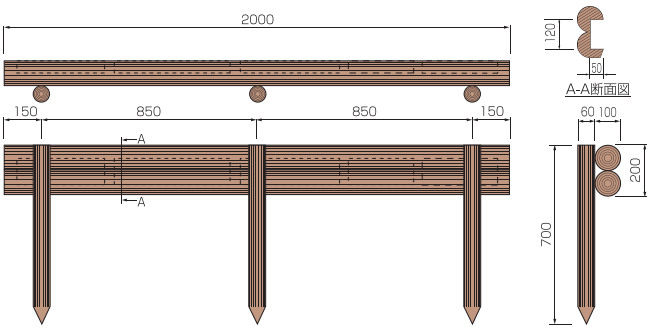

GW-1020-2SP

丸太仕様ボルト固定式

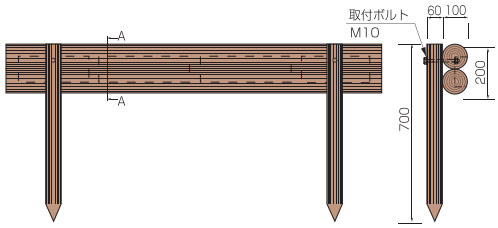

GW-10075-2SP-Z・GW-1010-2SP-Z
GW- 1012-2SP-Z・GW-1015-2SP-Z

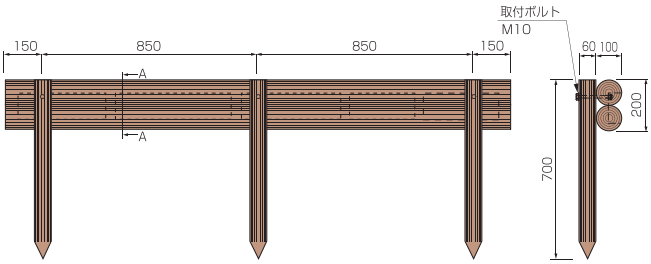

GW-1020-2SP-Z

踏 面 ： 平 面 仕 様

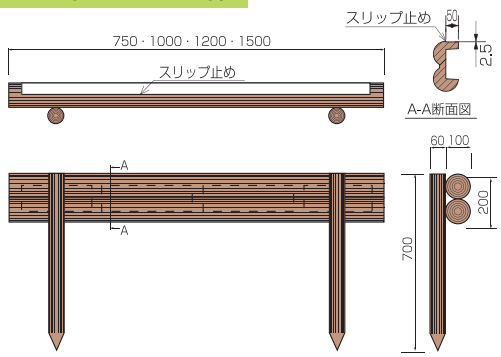

GW-10075-2SP-F・GW-1010-2SP-F
GW- 1012-2SP-F・GW-1015-2SP-F

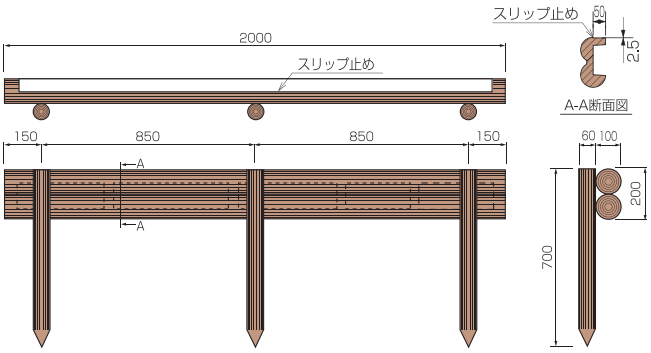

GW-1020-2SP-F

平面仕様ボルト固定式

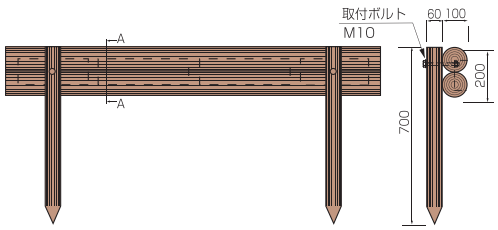

GW-10075-2SP-F-Z・GW-1010-2SP-F-Z
GW- 1012-2SP-F-Z・GW-1015-2SP-F-Z

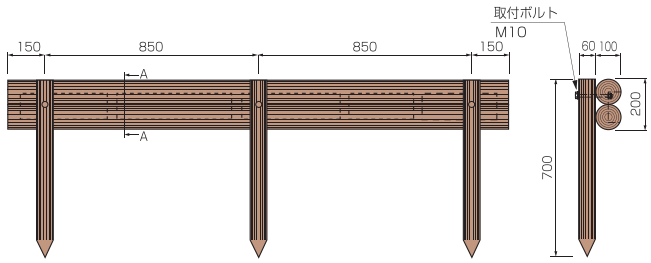

GW-1020-2SP-F-Z

GW-1012-2SP型
55

GW-1012-2SP-Z型
56

GW-1015-2SP-F型
スリップ止め
57

GW-1020-2SP型
58

GW-1015-2SP-Z型
59

GW-1020-2SP型
60

踏面：丸太仕様

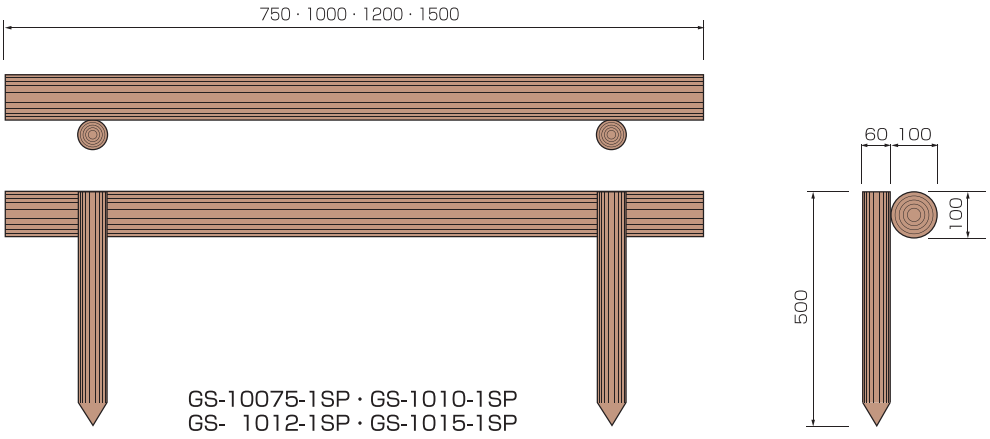

ボルト固定式

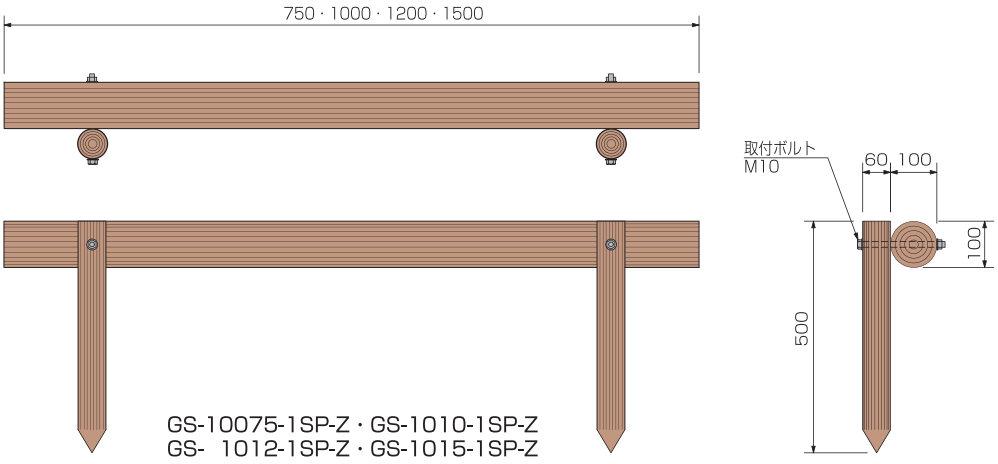

擬板階段

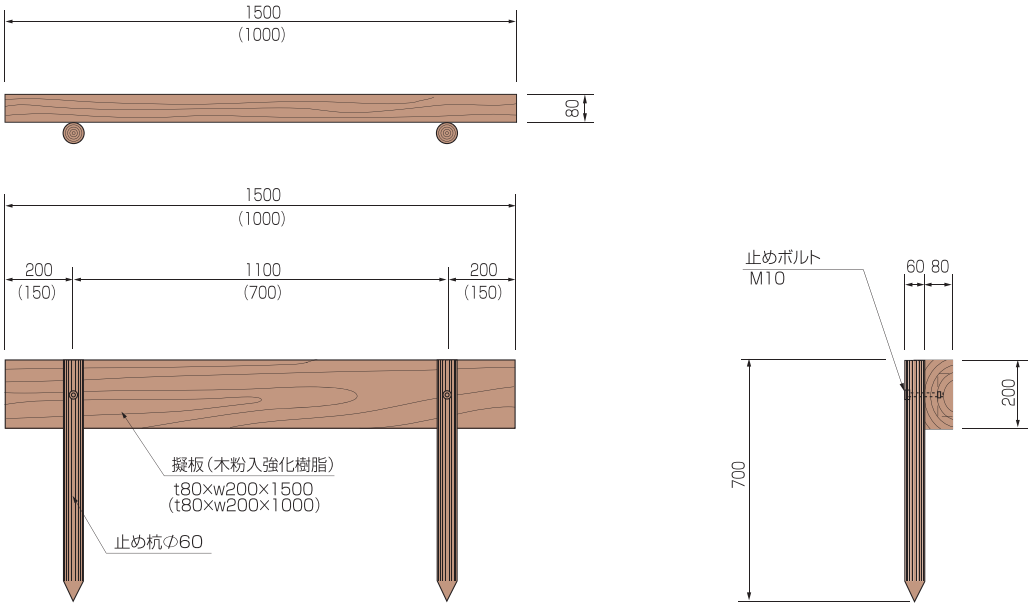

GE-2080-15SP
(GE-2080-10SP)

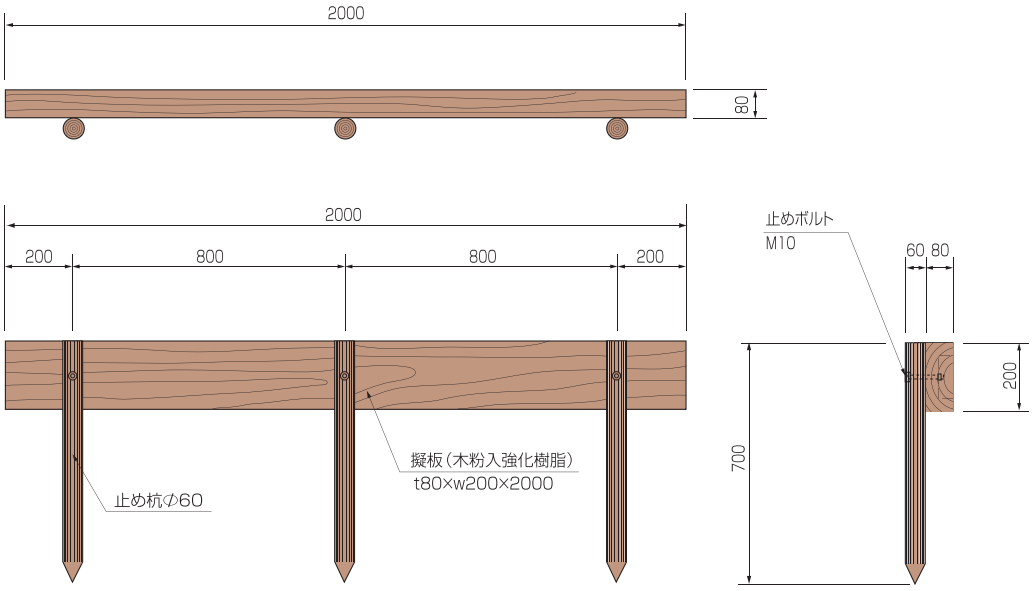

GE-2080-20SP

五連組木
乱五連組木

●GRシリーズ

五　連　組　木

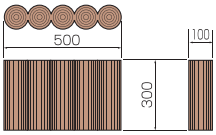

GR-1003-N

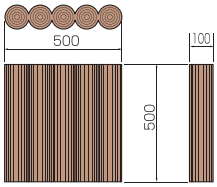

GR-1005-N

五連組木(半さい)

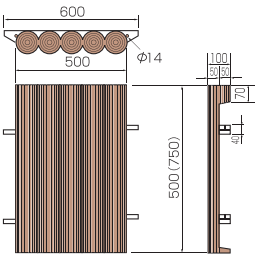

GR-1005-KU（GR-10075-KU）

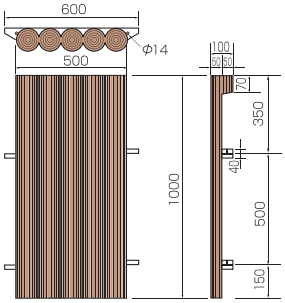

GR-1010-KU

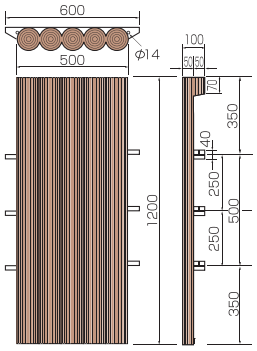

GR-1012-KU

乱五連組木(半さい)

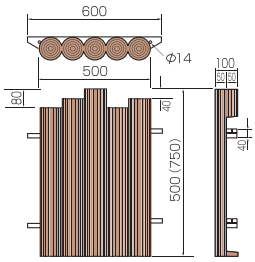

GR-1005-RKU（GR-10075-RKU）

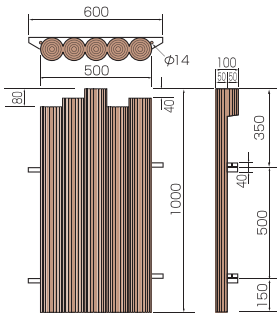

GR-1010-RKU

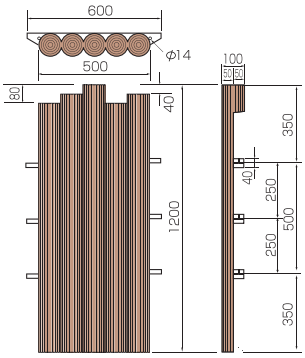

GR-1012-RKU

植 込 枠

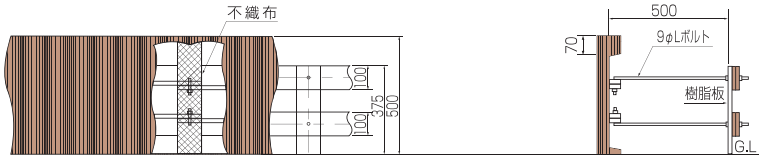

GR-1005-KUT

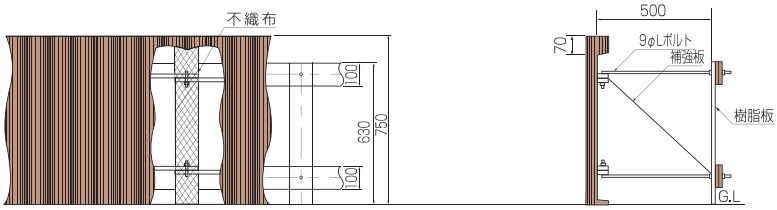

GR-10075-KUT

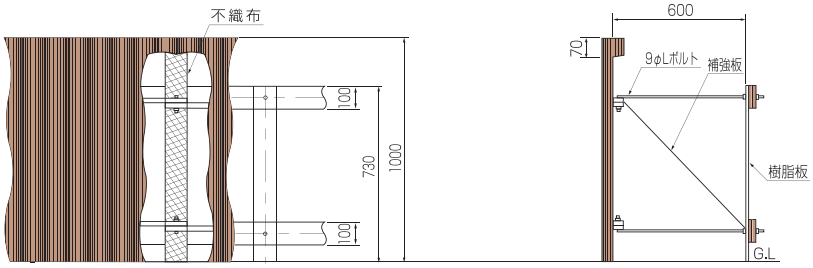

GR-1010-KUT

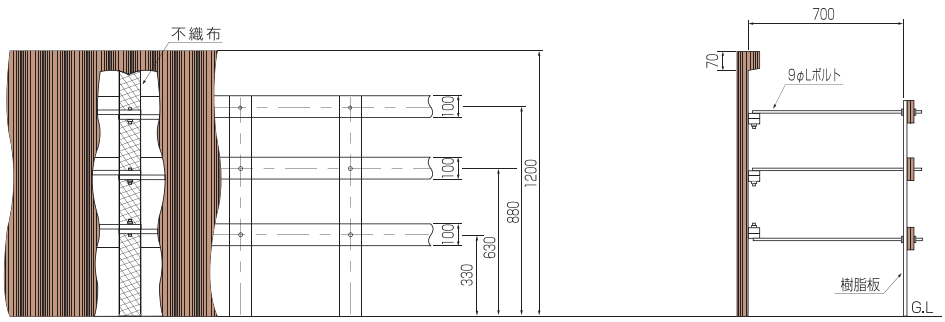

GR-1012-KUT

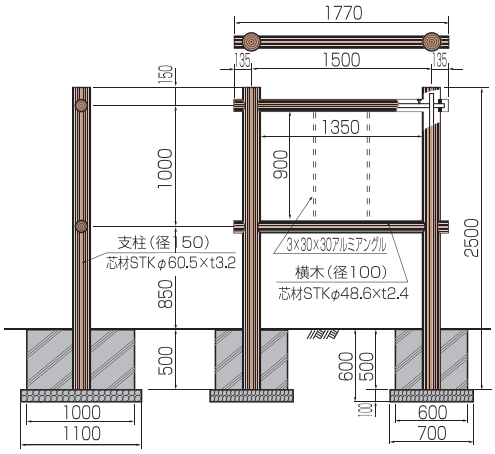
1770
135
1500
135
150
1350
1000
900
2500
支柱（径150）
芯材STKφ60.5×t3.2
3×30×30アルミアングル
横木（径100）
芯材STKφ48.6×t2.4
850
500
600
500
100
1000
1100
600
700

GA-1

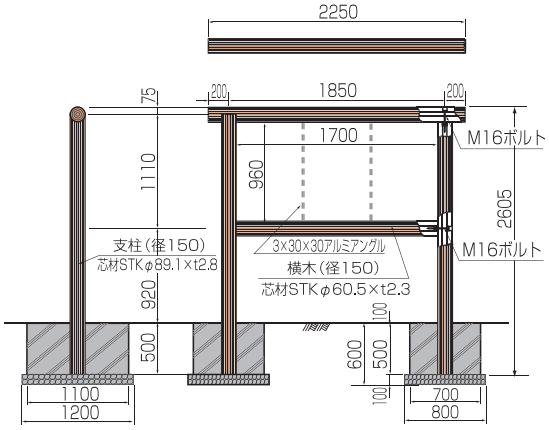
2250
75
200
1850
200
1700
M16ボルト
1110
960
2605
支柱（径150）
芯材STKφ89.1×t2.8
3×30×30アルミアングル
横木（径150）
芯材STKφ60.5×t2.3
M16ボルト
920
500
100
600
500
100
1100
1200
700
800

GA-2

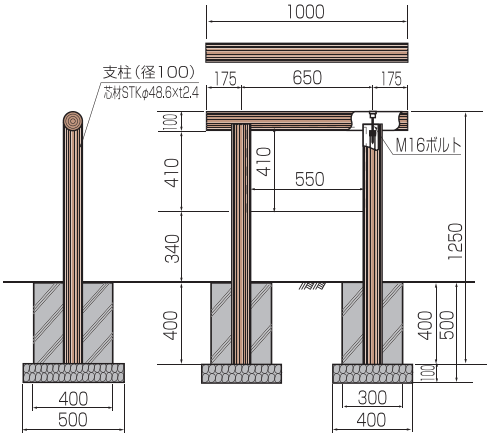
1000
支柱（径100）
芯材STKφ48.6×t2.4
175
650
175
100
M16ボルト
410
410
550
340
1250
400
400
500
100
400
500
300
400

GA-3

特注品
71

GA-2型
72

GA-1型
73

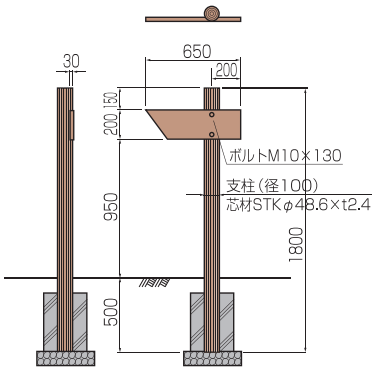

GH-1

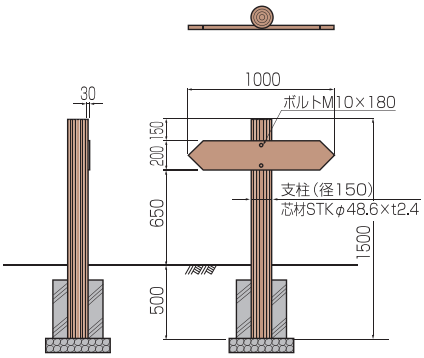

GH-2

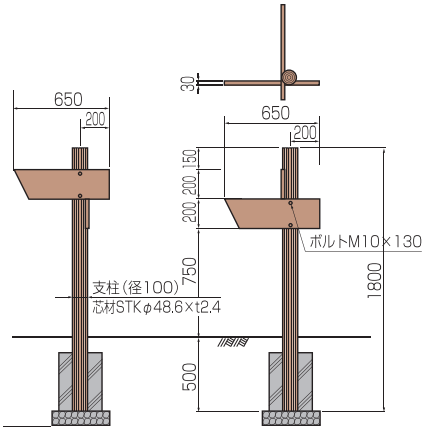

GH-3

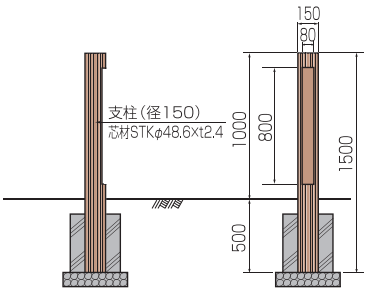

GH-5

ベンチ・テーブル

ベンチ（丸）

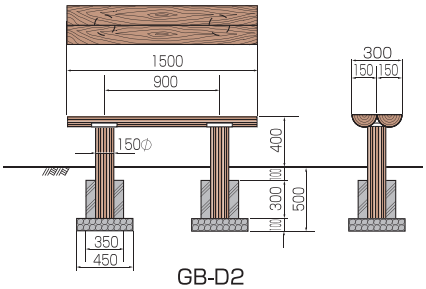

GB-D2

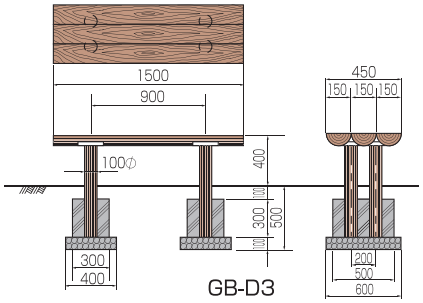

GB-D3

ベンチ（角）

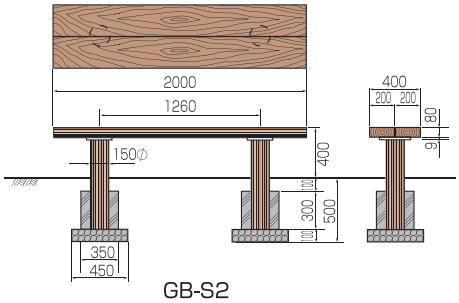

GB-S2

テーブル（角）

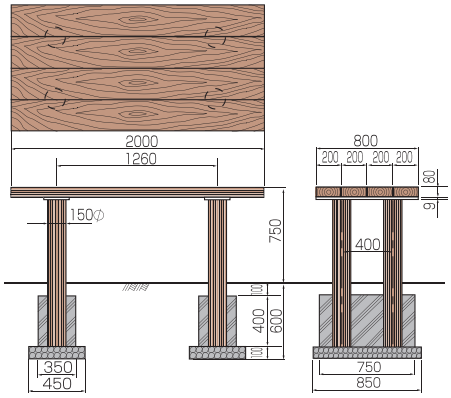

GT-S4

テーブル（丸）

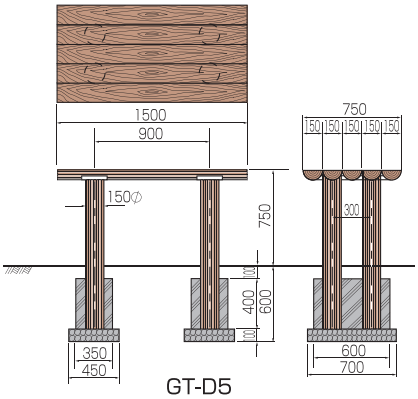

GT-D5

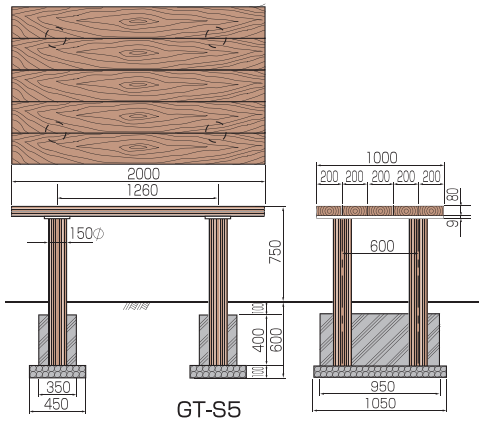

GT-S5

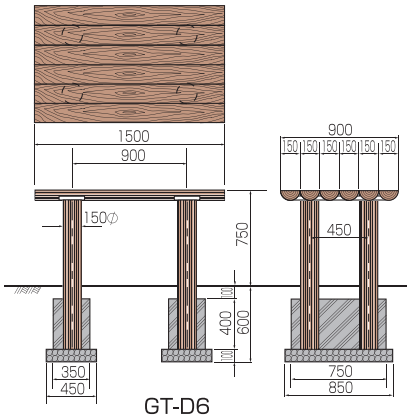

GT-D6

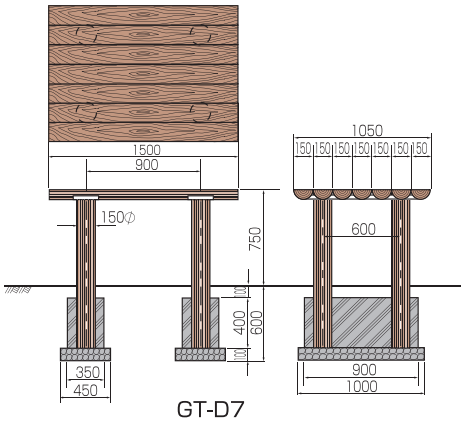

GT-D7

テーブルGT-D5型・ベンチGB-D2型
78

ベンチGB-D2型
79

ベンチGB-S2型
80

テーブルGT-D7型・ベンチGB-D3型
81

テーブルGT-S4型・ベンチGB-S2型
82

ベンチGB-S2型
83

藤棚

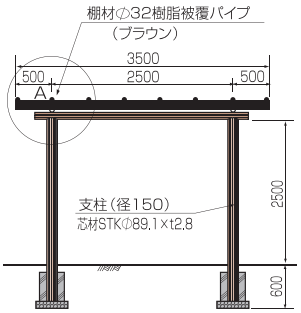

GX-35タイプ

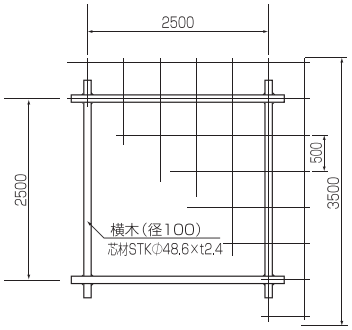

GX-3535

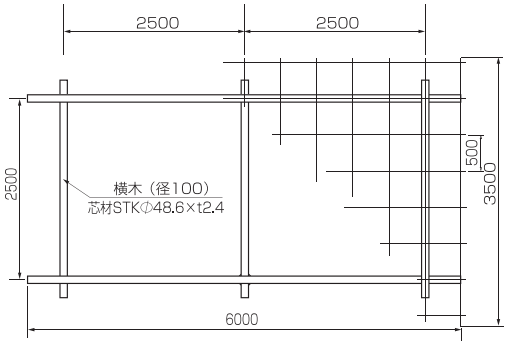

GX-3560

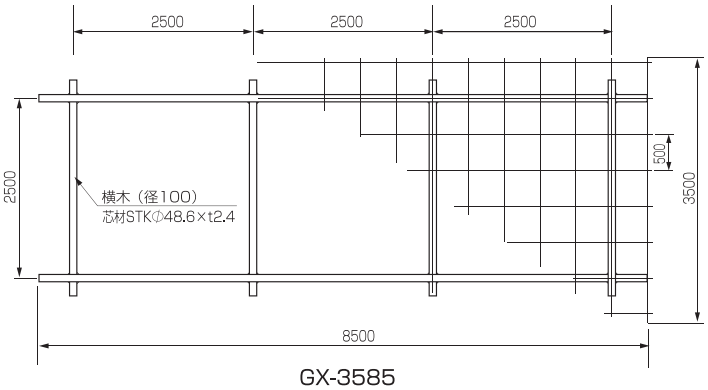

GX-3585

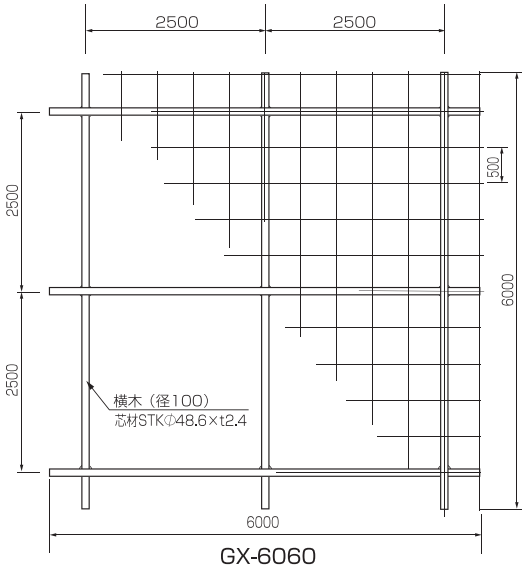

GX-6060

A部取付詳細図

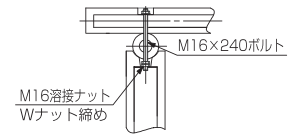

B部取付詳細図

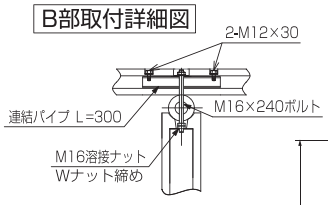

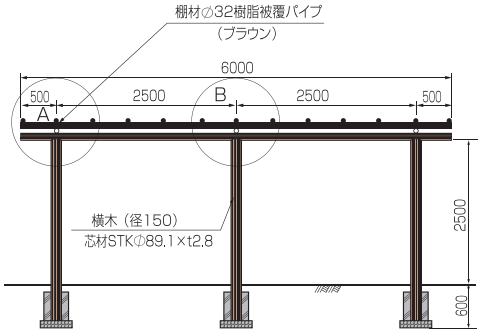

GX-60タイプ

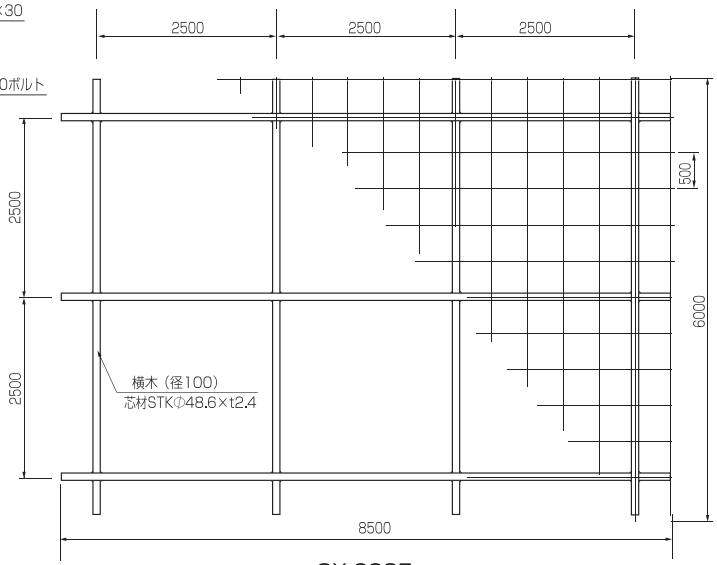

GX-6085

GX-3535型
84

GX-3560型
85

GX-35タイプ
86

GX-3585型
87

特注品
88

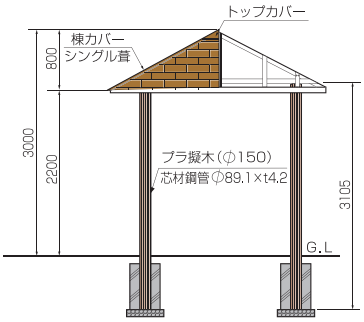

GAZ-BT-3型

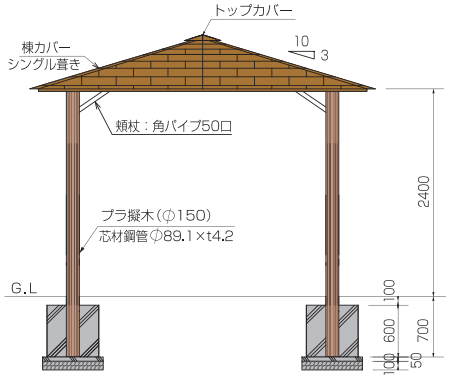

GAZ-BT-4型

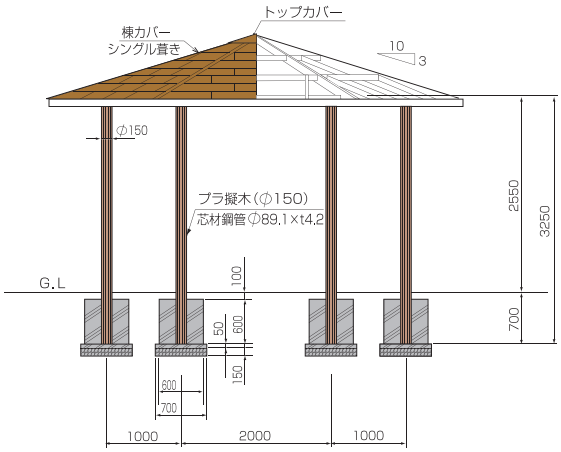

GAZ-CT

MW-10型

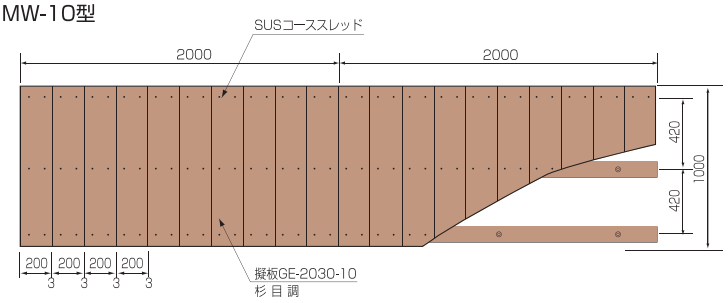

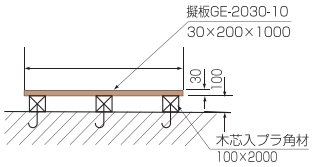

MW-20型

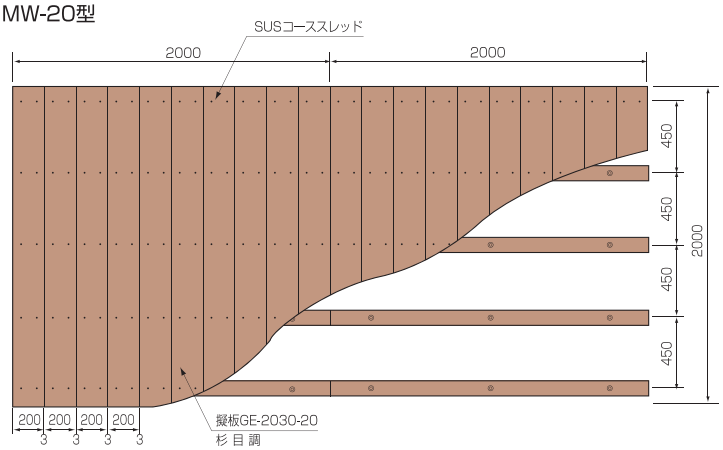

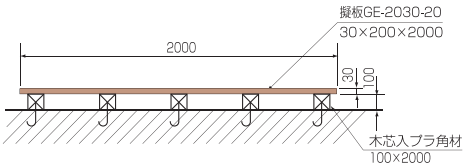

ボードウォーク直根太タイプ

高床式デッキ
93

デッキ踊場
94

遊歩道デッキ
95

八ツ橋・手摺
96

八ツ橋ー施工中
97

八ツ橋ー施工後
98

平橋
99

太鼓橋・2段手摺
100

平橋・転落防止柵
101

平橋
102

平橋・2段手摺
103

平橋
104

参考図

八ツ橋工（その１）

平面図

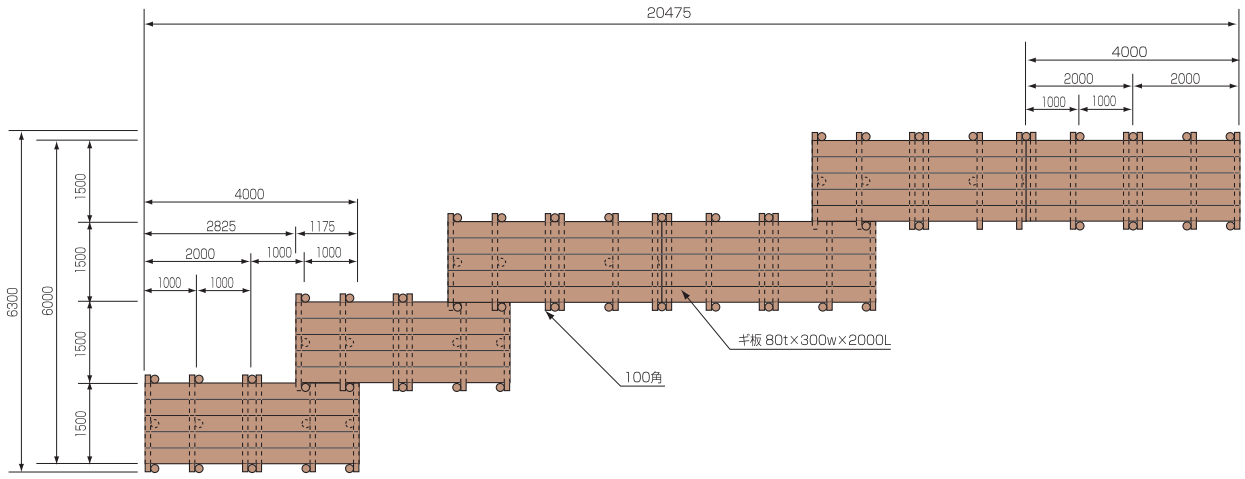

側面図

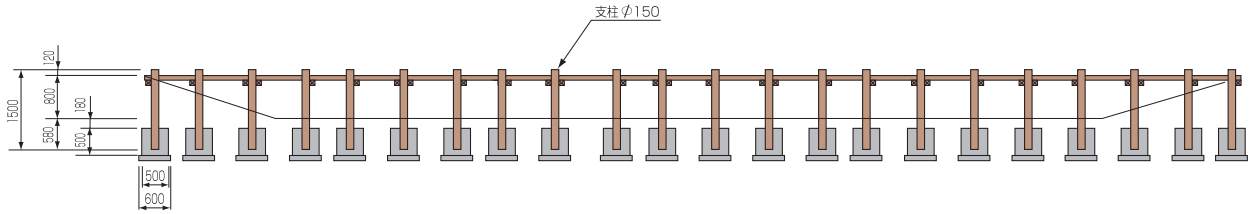

基本断面図

（側面）

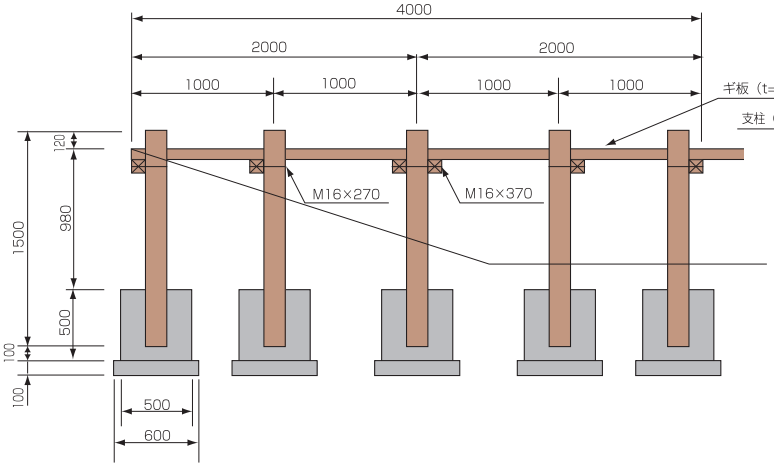

（正面）

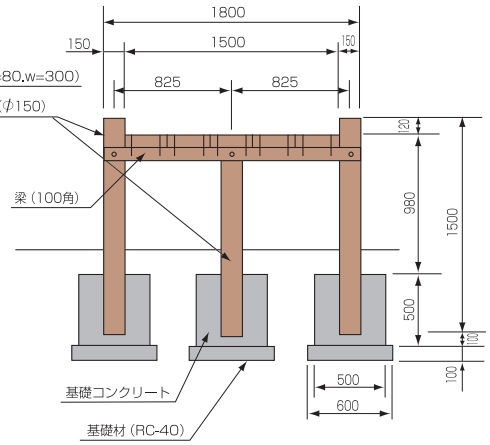

ボードウォーク砂地用

平面図

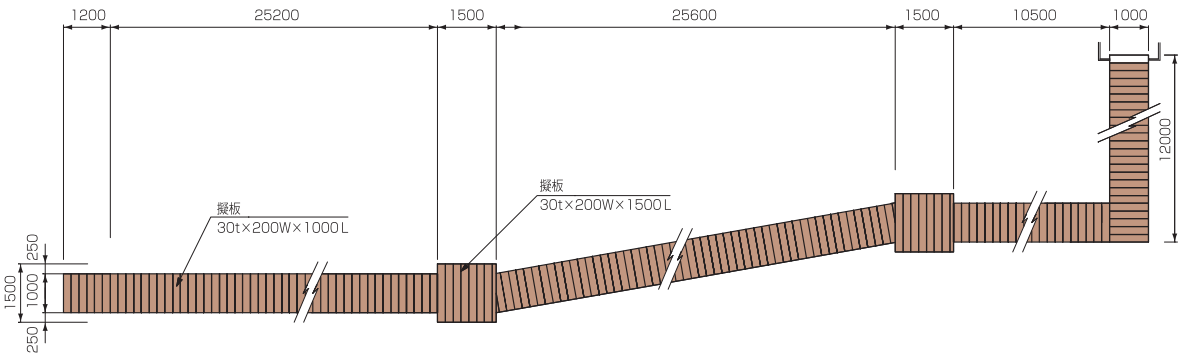

側面図

基本　根太桁組図

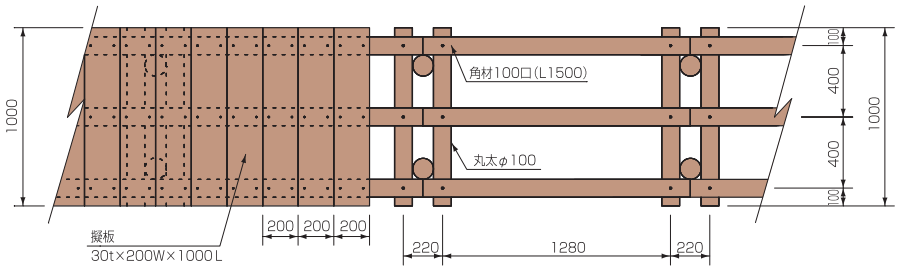

基本　側面図

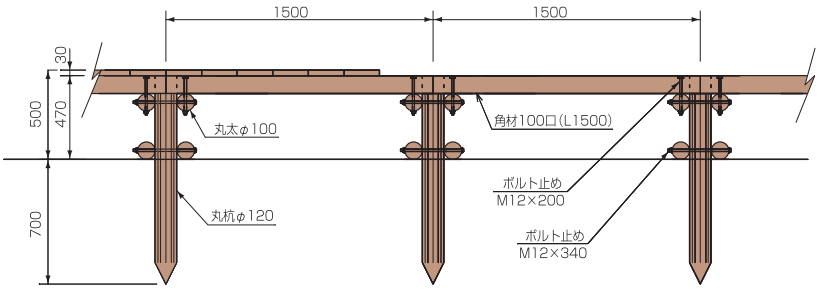

基本　断面図

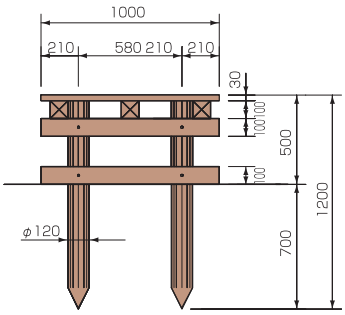

参考図

渡り板工

全体図

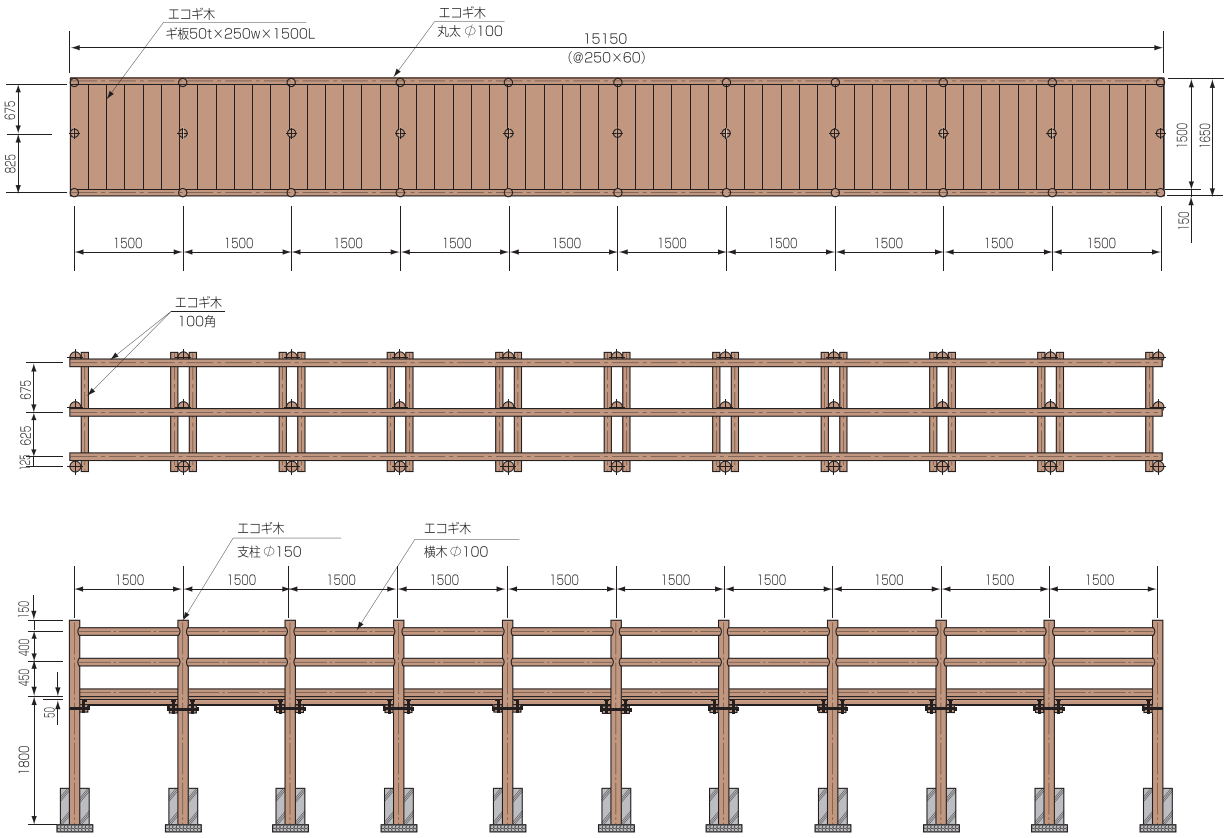

平面図

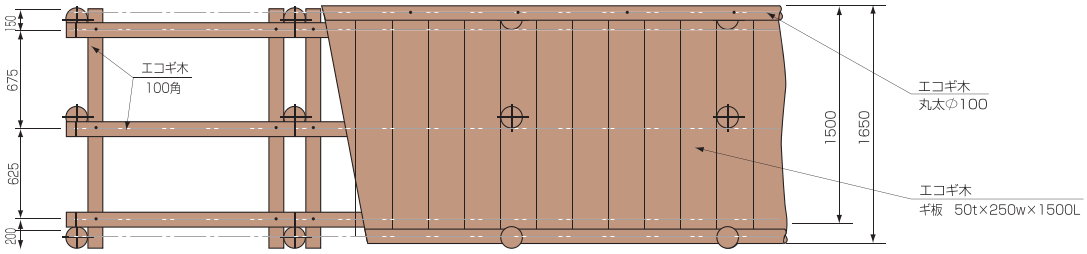

側面図

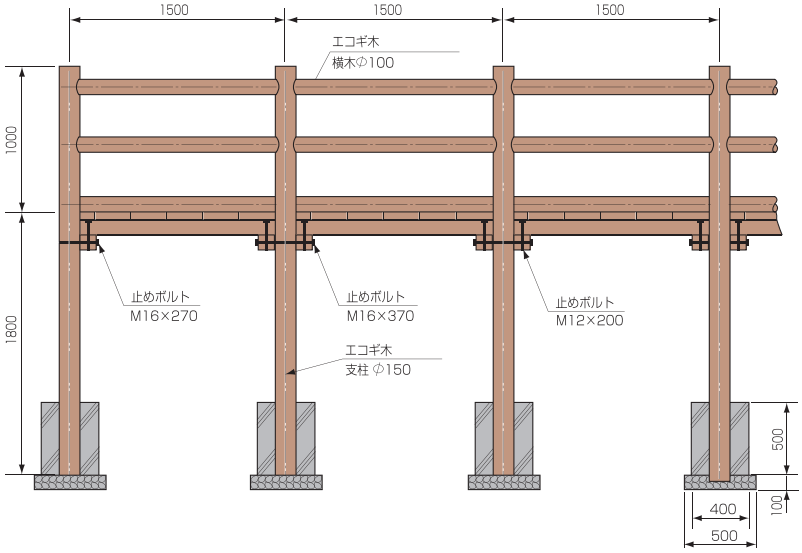

断面図

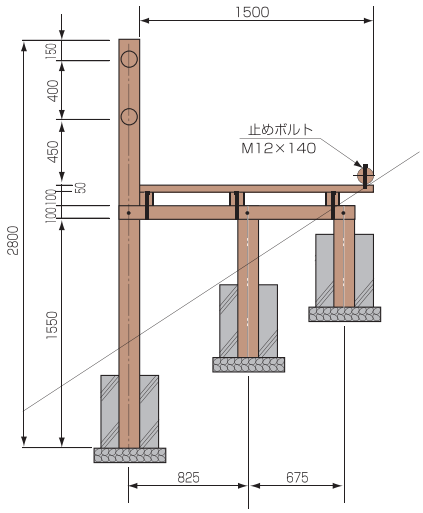

張り出しデッキ
105

張り出しデッキ・床
106

張り出しデッキ・床
107

張り出しデッキ・門扉
108

ガード柵兼転落防止柵

109

GF7-1511-15M-3

110

脱着式投雪口

111

ロープ柵杭・控杭・フロント柵

112

太鼓橋・転落防止柵

113

太鼓橋

114

G2F-150シリーズ

115

G2F-120シリーズ

116

丸太護岸ブロック

護岸ブロックは、丸太を井桁状に組んだ面と控材によって構築される法面安定資材です。
丸太と石材の組み合わせにより、素材の隙間が多様になるため、魚などの生態系を考慮した
護岸根固工法となっております。コンクリートを使用しない護岸ブロックで景観の向上を図ります。

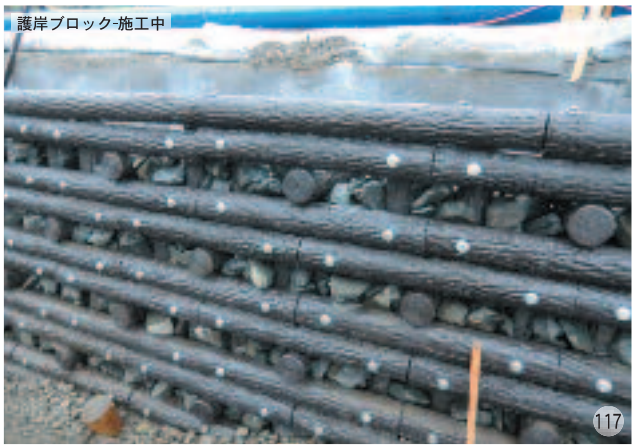

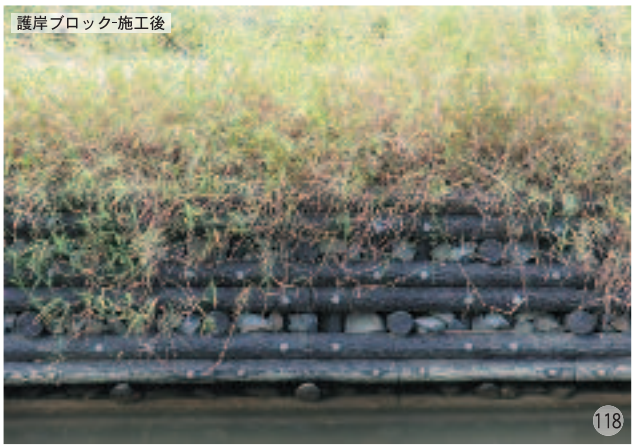

エコギ木外柵規格表

品名		品番	地上高(mm)	支柱間隔(mm)	支柱サイズ(mm)	ビームサイズ(mm)	標準重量(Kg)	基礎サイズ(幅×奥行き×高さ)	参考歩掛(人)平地
φ150横木柵(1.5Mスパン)	一段柵	G1F-1508-15	800	1500	φ150×1200	φ100×1440	19.5/m	350×350×250	0.05/m
		G1F-1509-15	900	1500	φ150×1500	φ100×1440	22.5/m	350×350×400	0.06/m
	二段柵	G2F-1508-15	800	1500	φ150×1200	φ100×1440	26.5/m	350×350×250	0.07/m
		G2F-1509-15	900	1500	φ150×1500	φ100×1440	30.0/m	350×350×400	0.08/m
	三段柵	G3F-1512-15	1200	1500	φ150×1800	φ100×1940	40.5/m	350×350×400	0.12/m
φ150横木柵(2.0Mスパン)	一段柵	G1F-1508-20	800	2000	φ150×1200	φ100×1940	16.0/m	350×350×250	0.04/m
		G1F-1509-20	900	2000	φ150×1500	φ100×1940	18.5/m	350×350×400	0.05/m
	二段柵	G2F-1508-20	800	2000	φ150×1200	φ100×1940	23.0/m	350×350×250	0.06/m
		G2F-1509-20	900	2000	φ150×1500	φ100×1940	25.5/m	350×350×400	0.07/m
	三段柵	G3F-1512-20	1200	2000	φ150×1800	φ100×1940	35.0/m	350×350×400	0.10/m
φ120横木柵(1.5Mスパン)	一段柵	G1F-1207-15	700	1500	φ120×1100	φ80×1440	12.0/m	300×300×250	0.045/m
		G1F-1208-15	800	1500	φ120×1400	φ80×1440	14.0/m	300×300×400	0.06/m
	二段柵	G2F-1207-15	700	1500	φ120×1100	φ80×1440	17.0/m	300×300×250	0.06/m
		G2F-1208-15	800	1500	φ120×1400	φ80×1440	19.0/m	300×300×400	0.07/m
	三段柵	G3F-1211-15	1100	1500	φ120×1700	φ80×1440	26.0/m	300×300×400	0.12/m
φ120横木柵(2.0Mスパン)	一段柵	G1F-1207-20	700	2000	φ120×1100	φ80×1940	11.0/m	300×300×250	0.04/m
		G1F-1208-20	800	2000	φ120×1400	φ80×1940	12.5/m	300×300×400	0.05/m
	二段柵	G2F-1207-20	700	2000	φ120×1100	φ80×1940	16.5/m	300×300×250	0.05/m
		G2F-1208-20	800	2000	φ120×1400	φ80×1940	18.0/m	300×300×400	0.06/m
	三段柵	G3F-1211-20	1100	2000	φ120×1700	φ80×1940	25.0/m	300×300×400	0.10/m
P種フロント柵	一段フロント柵	GPF-1008-B1M	840	2000	φ100×1300	φ80×1960	10.5/m	350×350×300	0.04/m
	二段フロント柵	GPF-1008-B2M	840	2000	φ100×1300	φ80×1960	15.5/m	350×350×300	0.055/m
	三段フロント柵	GPF-1008-B3M	840	2000	φ100×1300	φ80×1960	16.0/m	350×350×300	0.07/m
	三段フロント柵	GPF-1011-B3M	1120	2000	φ100×1660	φ80×1960	22.5/m	350×350×400	0.10/m
	格子フロント柵	GPF-9-1011	1120	2000	φ100×1640	φ80×1960	30.5/m	400×400×400	0.14/m
格子柵	φ150支柱格子柵	GF6-1511-15	1100	1500	φ150×1700	φ100×1440	43.0/m	400×400×400	0.12/m
		GF9-1511-20	1100	2000	φ150×1700	φ100×1940	38.0/m	400×400×400	0.10/m
	φ120支柱二段格子柵	GF7-1211-15	1100	1500	φ120×1700	φ80×1940	34.0/m	400×400×400	0.11/m
		GF9-1211-20	1100	2000	φ120×1700	φ80×1440	32.0/m	400×400×400	0.09/m
	三段格子柵	GF9-1211-20-3	1100	2000	φ120×1700	φ80×1940	33.5/m	400×400×400	0.12/m
ガード柵	二段ガード柵C種	G2P-C-2B(2E)	820	2000	φ150×1220(2220)	φ80×1970		コンクリート用(土中用)	0.18(0.30)/m
	三段ガード柵Cp種	G3P-CP-2B(2E)	820	2000	φ150×1220(2220)	φ80×1970		コンクリート用(土中用)	0.20(0.32)/m
	三段ガード柵Bp種	G2P-BP-2B(2E)	820	2000	φ150×1220(2320)	φ80×1970		コンクリート用(土中用)	0.21(0.35)/m

ヤマム株式会社

URL-http://www.yamamu.com

東日本統括営業部
〒361-0046　埼玉県行田市壱里山町18-6
TEL 048-554-2305／FAX 048-554-1709
E-mail:ecogiboku-ej@yamamu.com

西日本統括営業部
〒564-0063　大阪府吹田市江坂町1-23-19
TEL 06-6170-6901／FAX 06-6170-8779
E-mail:ecogiboku-wj@yamamu.com

04.16-01

●このカタログで使用されている製品の写真は現物のものと異なる場合があります。
●本カタログの内容は改良のため予告なく変更することがありますのでご了承ください。